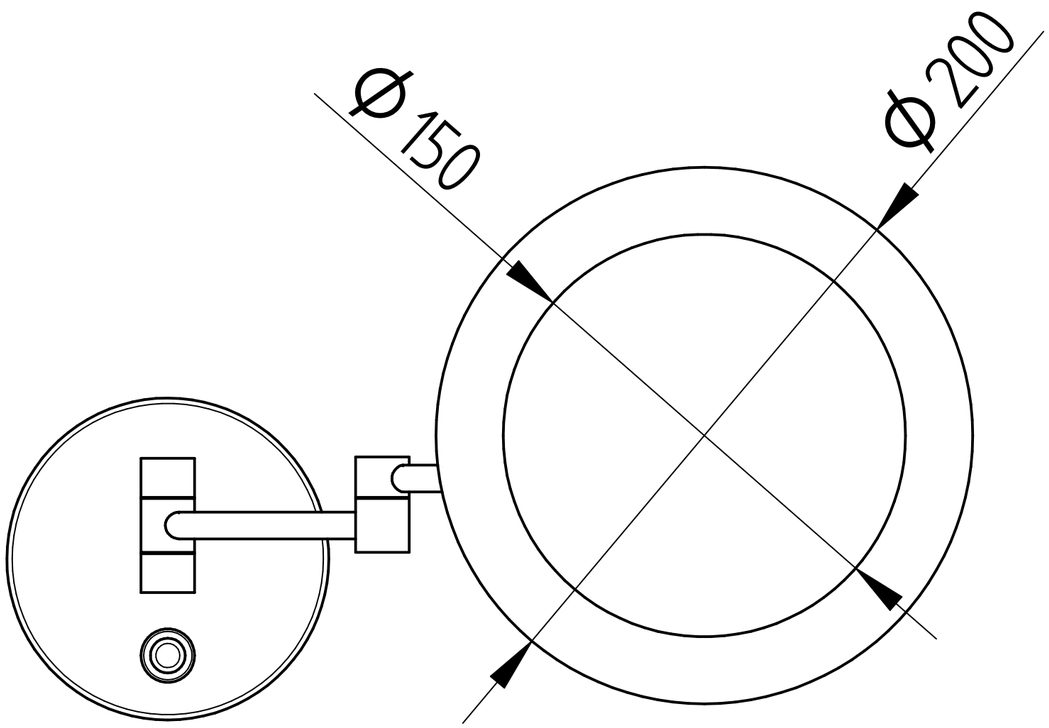
Ø150
Ø200

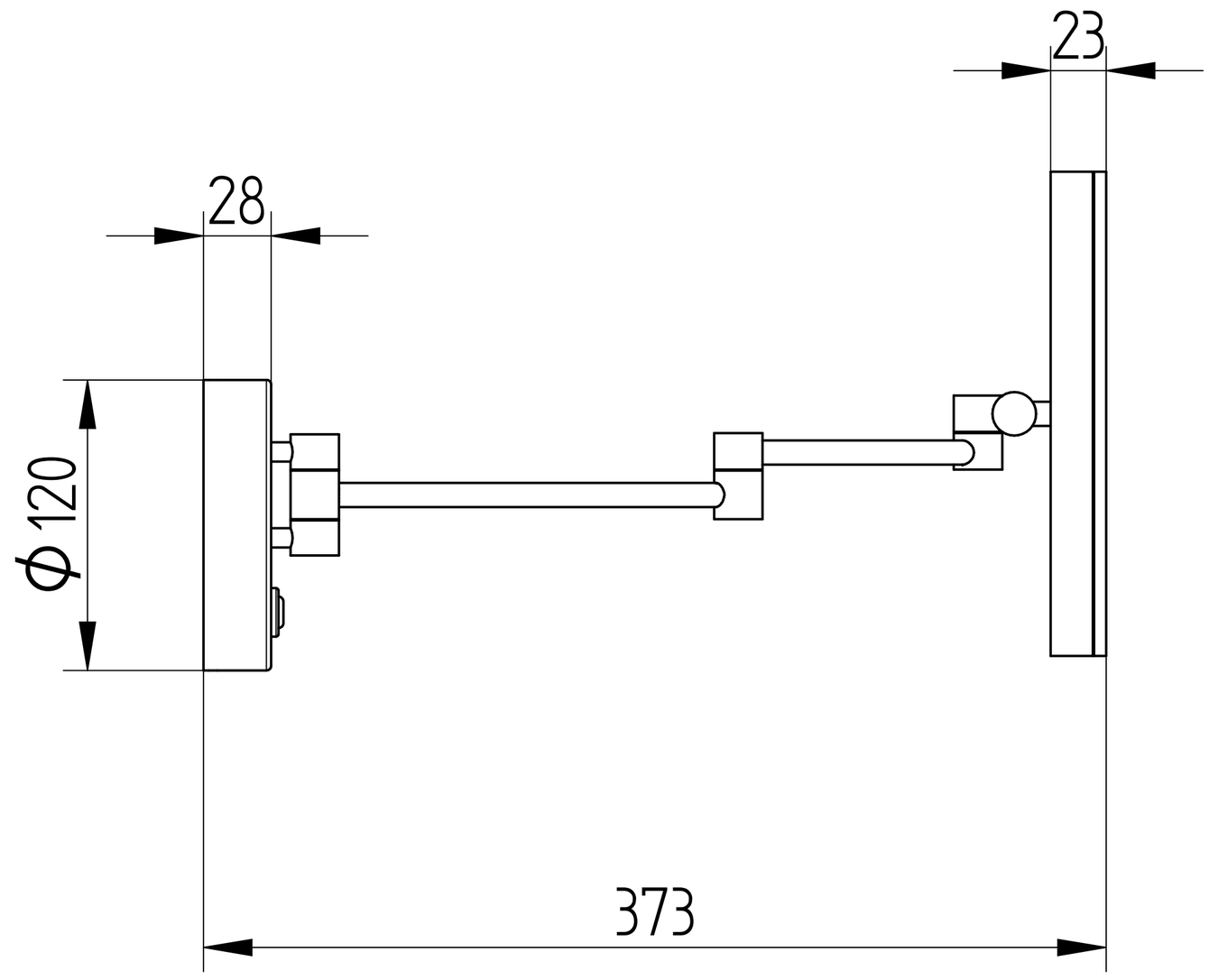
23
28
Ø120
373