herzbach

36.220360.1.12

CEO BLACK Bidet-Einlochbatterie mit Ablauf Schwarz matt

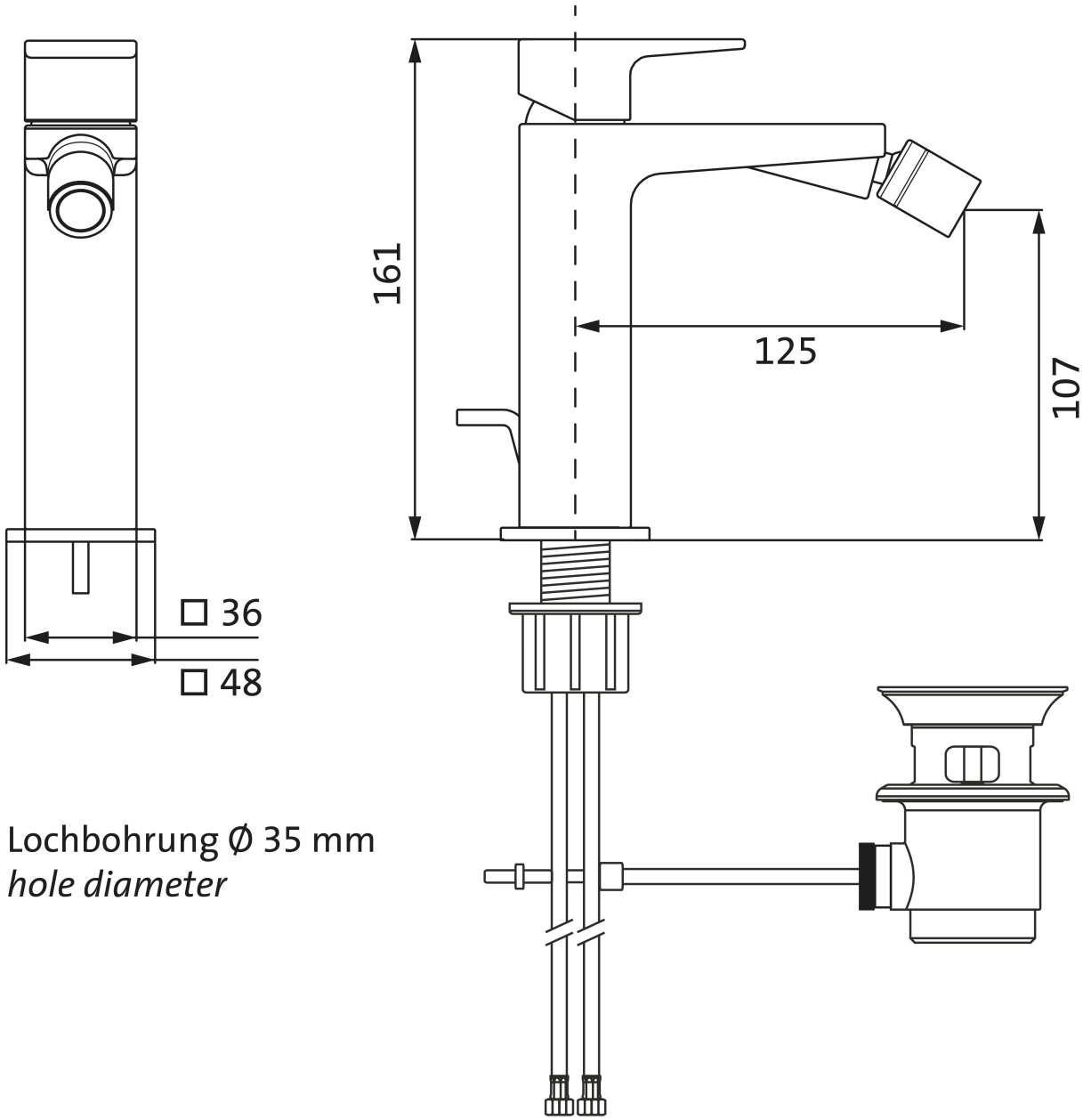

Lochbohrung Ø 35 mm
hole diameter