KWC DOMO 6.0
Hebelmischer - Küche

Modell-Linie: DOMO 6.0 | 10.661.523.000FL
Armaturen | Manuelle Armaturen

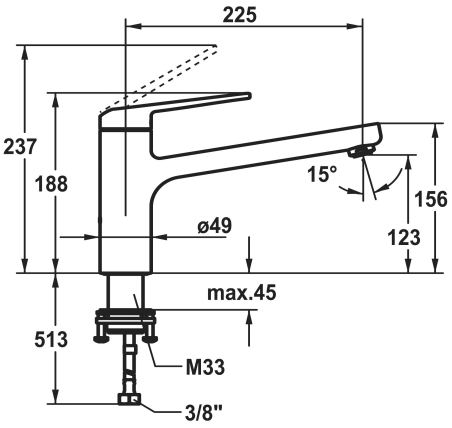

KWC-Nr.

125480
chromeline, A 225, flexible Anschlussschläuche

* Hebelmischer
* Schwenkauslauf 150°
- Neoperl® Cascade® SLC
* OptimalSpace - großzügiger Wasch- / Arbeitsbereich
* KWC Steuerpatrone M 35 S
- mit Keramikscheibentechnik
- Auslaufmenge und Temperatur stufenlos einstellbar
- Temperaturbegrenzung
* Flexible Anschlussschläuche 3/8"
* QuickInstallation - Befestigung mit Gewindestutzen M33 x 1.5 mit Feststellschrauben
* Tischbohrung ø35 mm

Technische Daten

Auslaufmenge	12 l/min (3 bar)
Anschluss	Flexible Anschlussschläuche
Auslauf	schwenkbar
Bedienung	topbedient
Farbcode	chromeline
Installationsart	Standmontage
Armaturtyp	Hebelmischer
Mass Höhe	188
Armaturengeräuschgruppe	I
Ausladung A	A 225
Energieetikette (CH)	B
Mass-Wasseraustritt	123
Material	Messing
Hahnloch	für 1 Hahnloch

Ersatzteile

KWC DOMO 6.0
Hebelmischer - Küche

Modell-Linie: DOMO 6.0 | 10.661.523.000FL
Armaturen | Manuelle Armaturen

Steuerpatrone

538329
Z.537.584