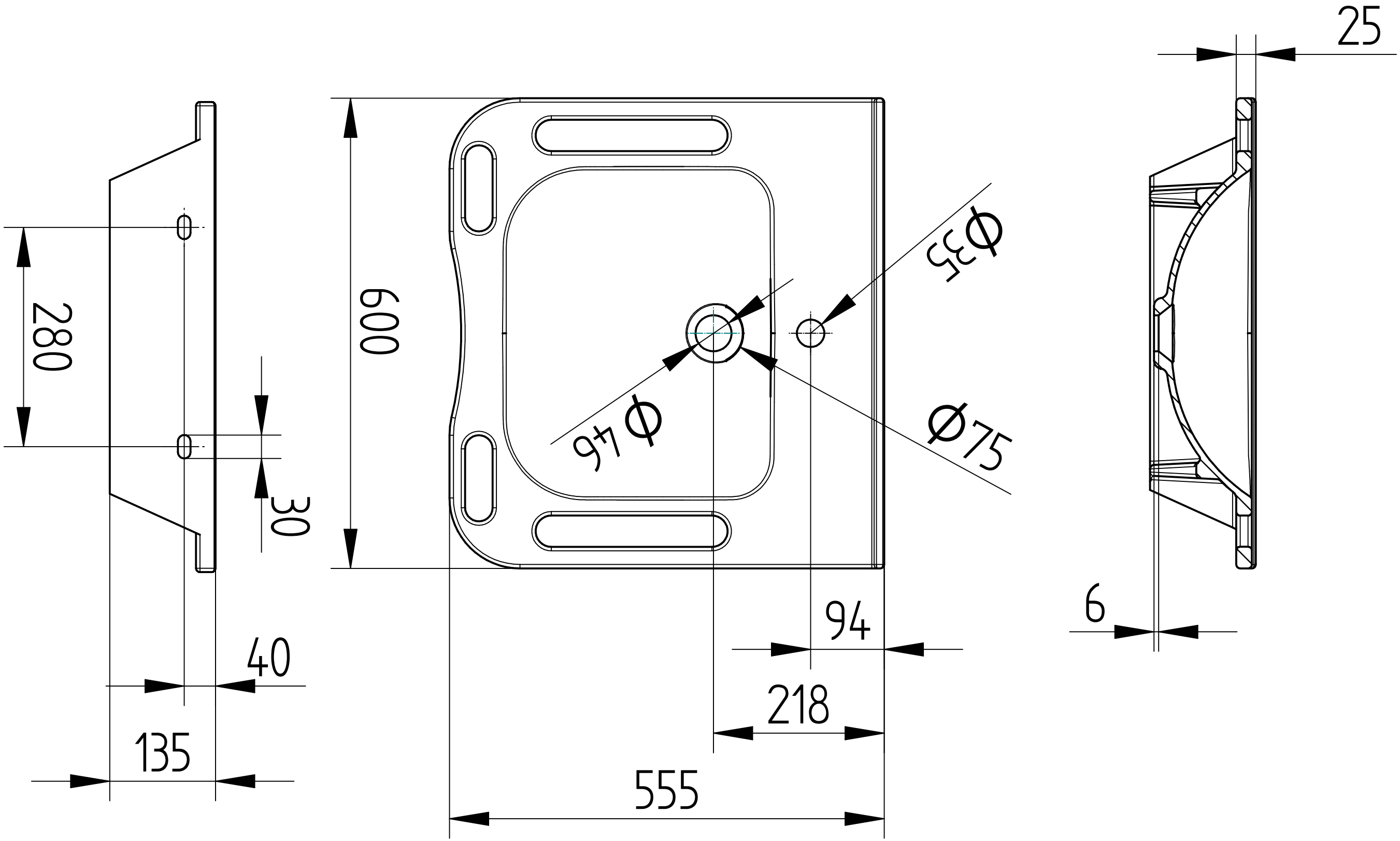
25
280
30
40
135
600
Ø35
Ø46
Ø75
94
218
555
6