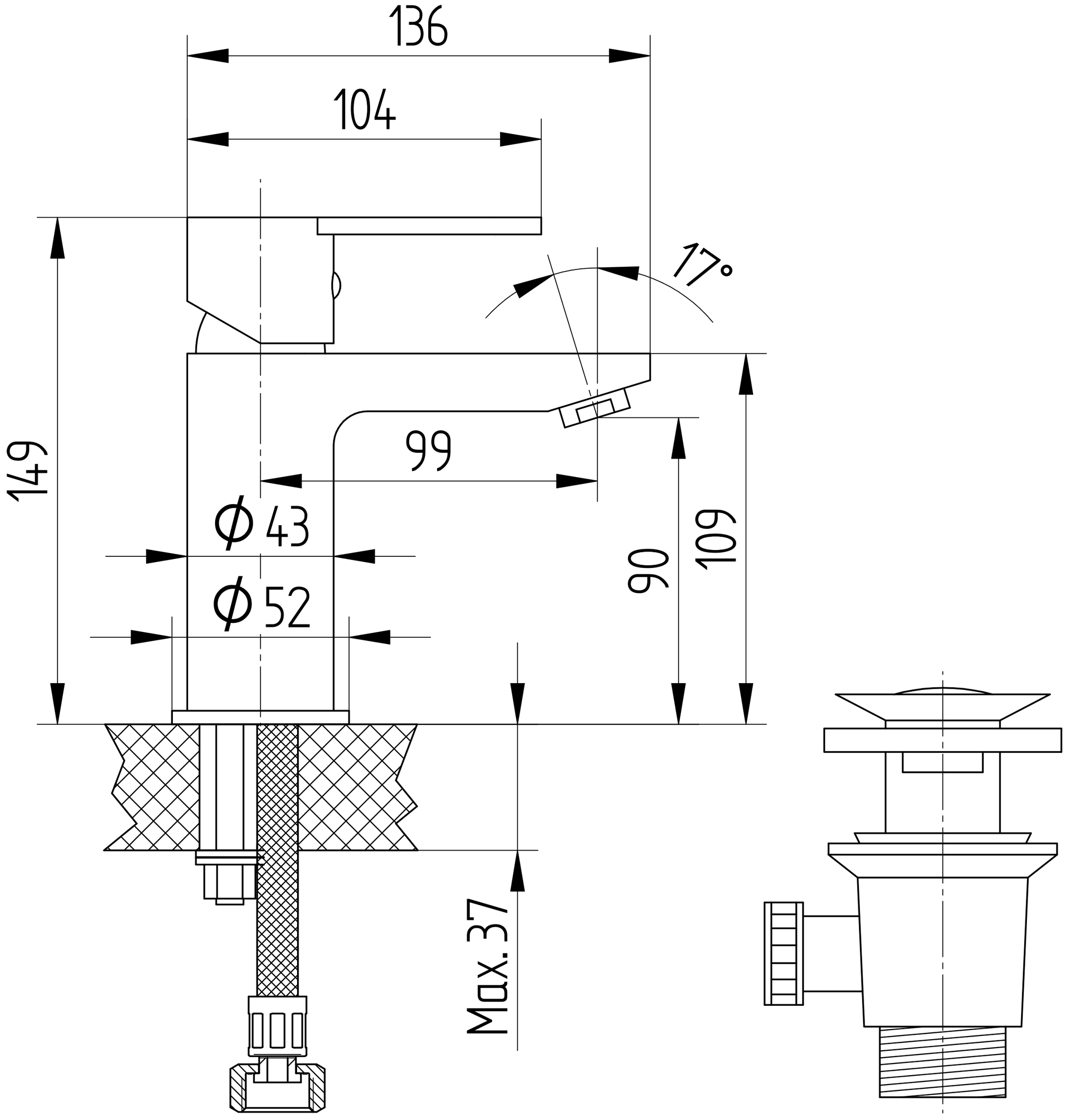
136
104
17°
149
99
Ø43
Ø52
90
109
Max. 37