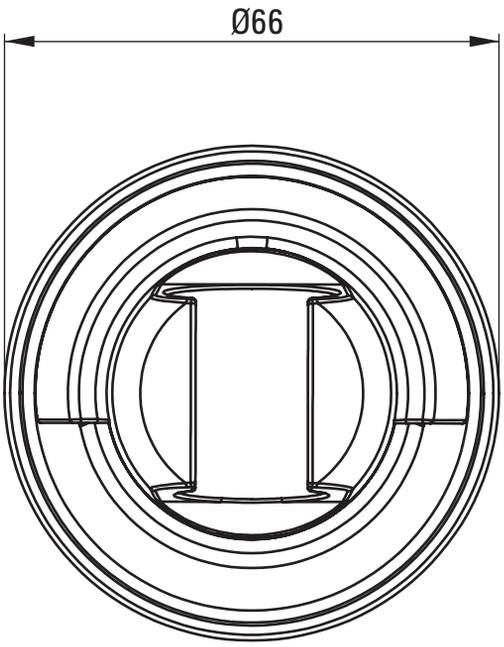
Ø66

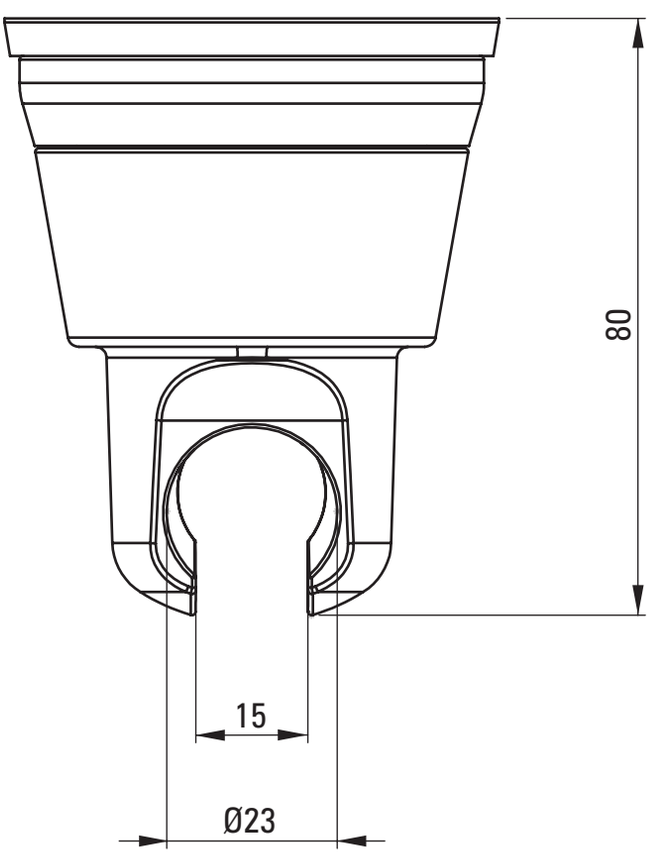
80
15
Ø23