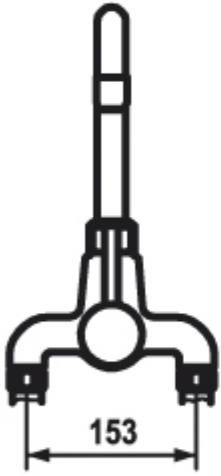
153

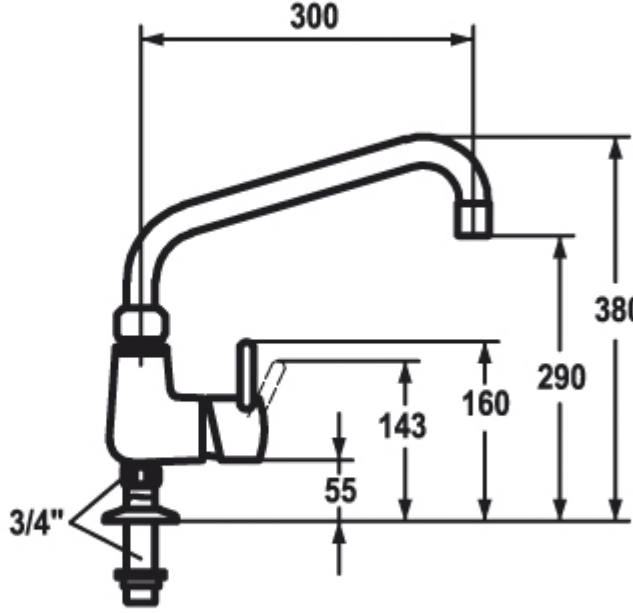
300
380
290
160
143
55
3/4"