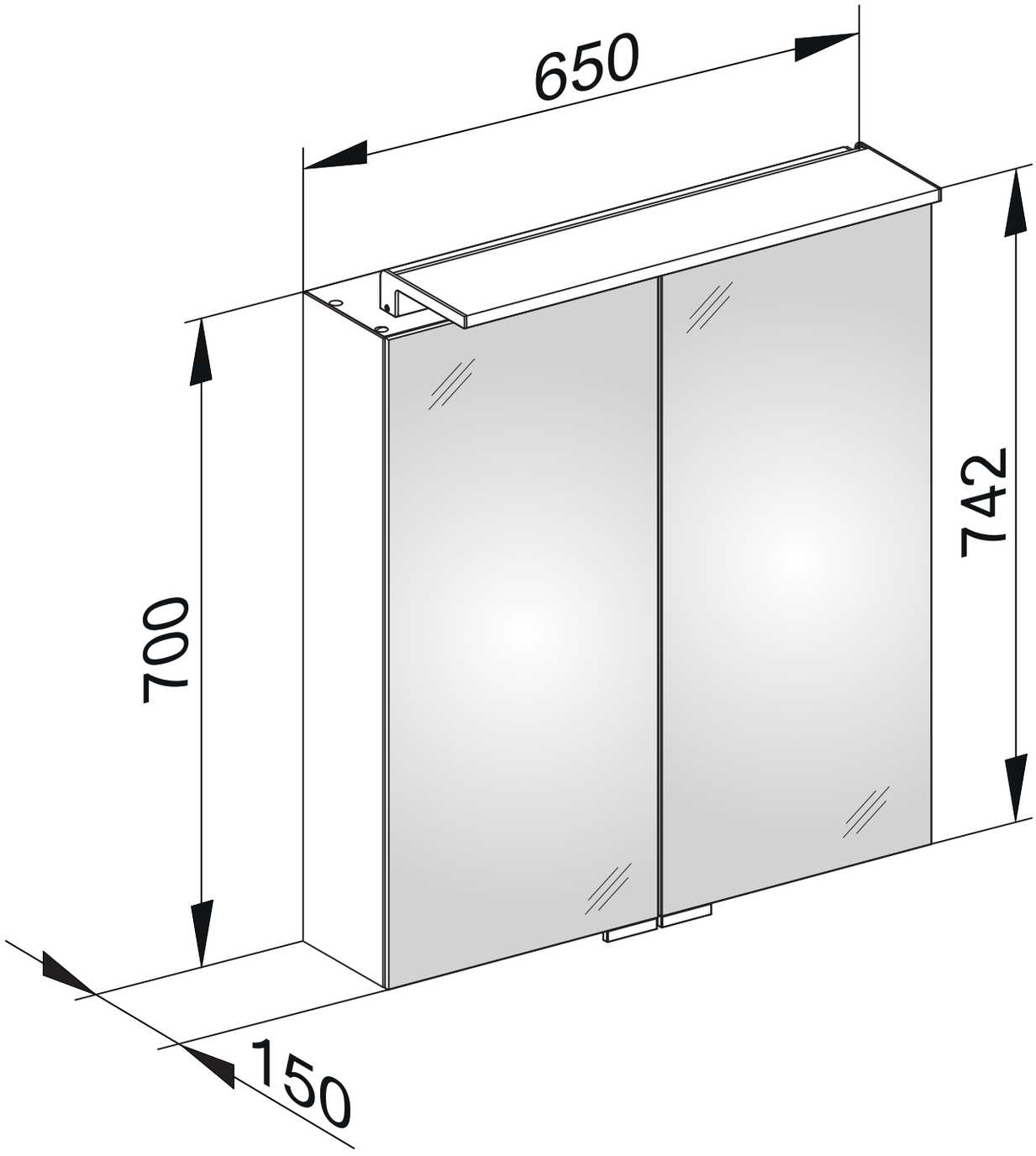
650
742
700
150