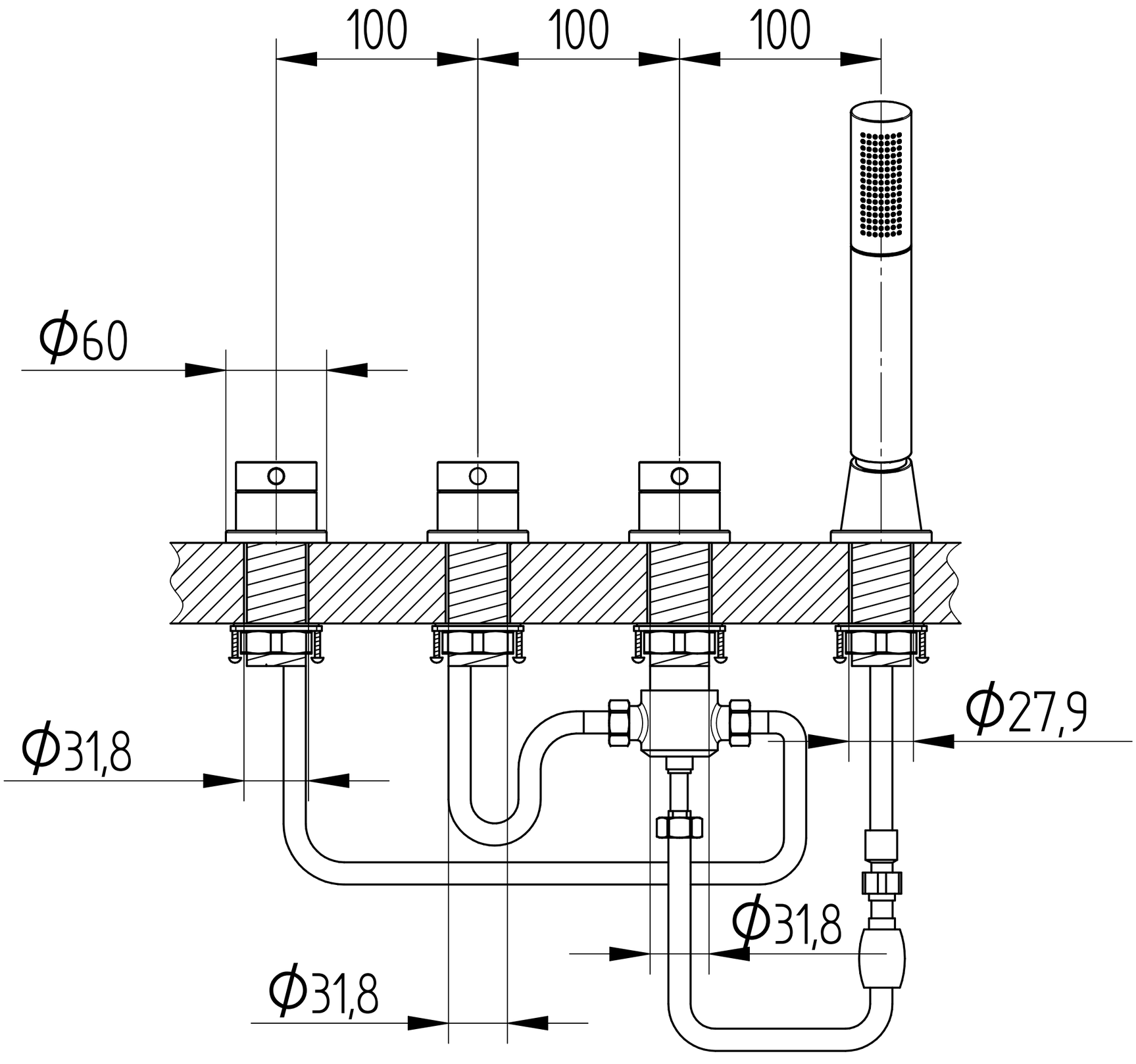
100
100
100
ϕ60
ϕ27,9
ϕ31,8
ϕ31,8
ϕ31,8

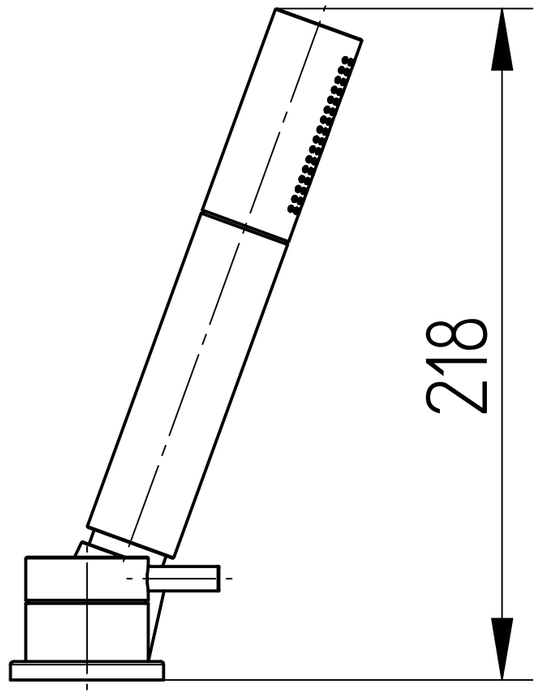
218