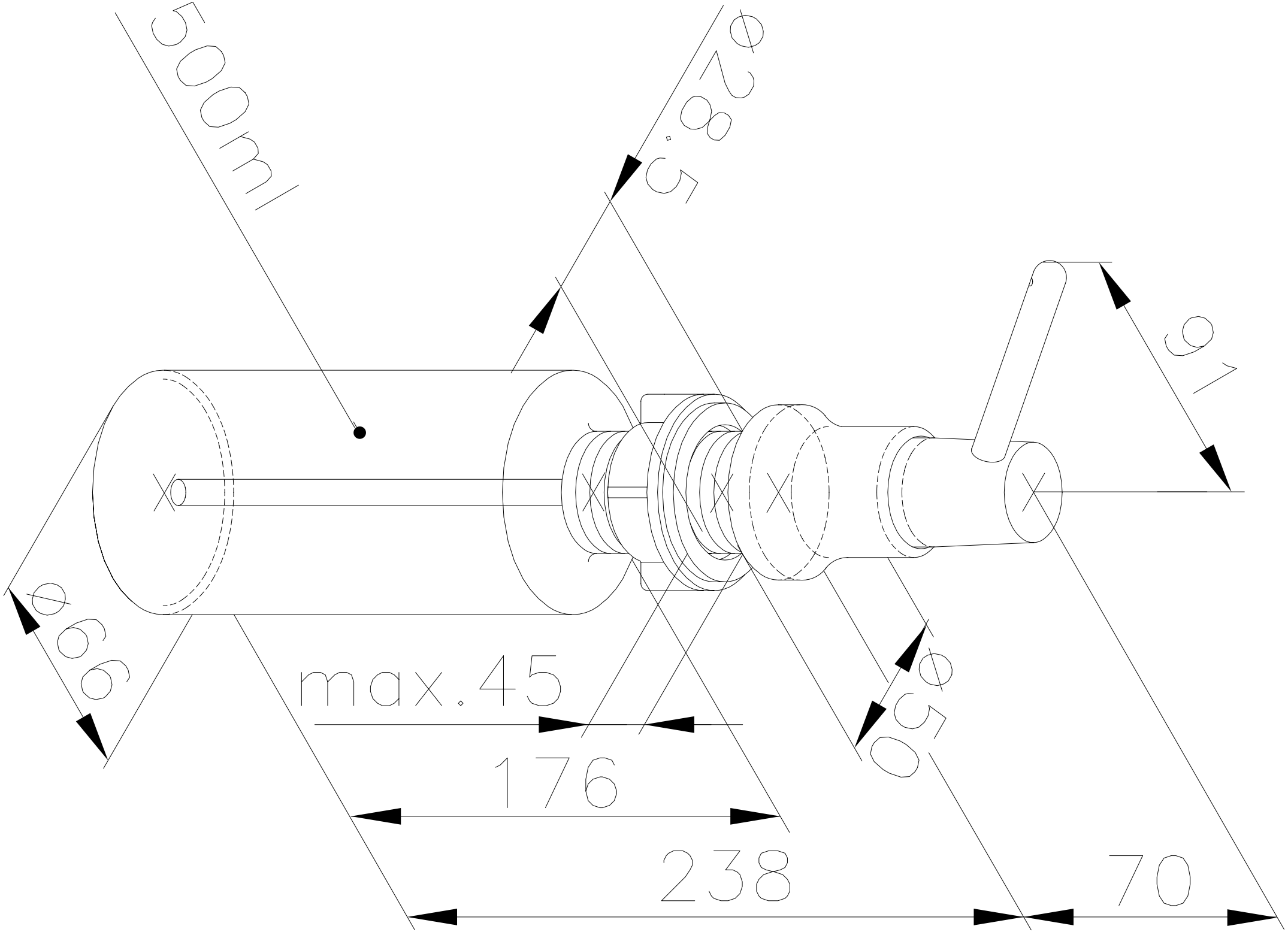
500ml
Ø28.5
91
Ø66
max.45
176
238
Ø55
70