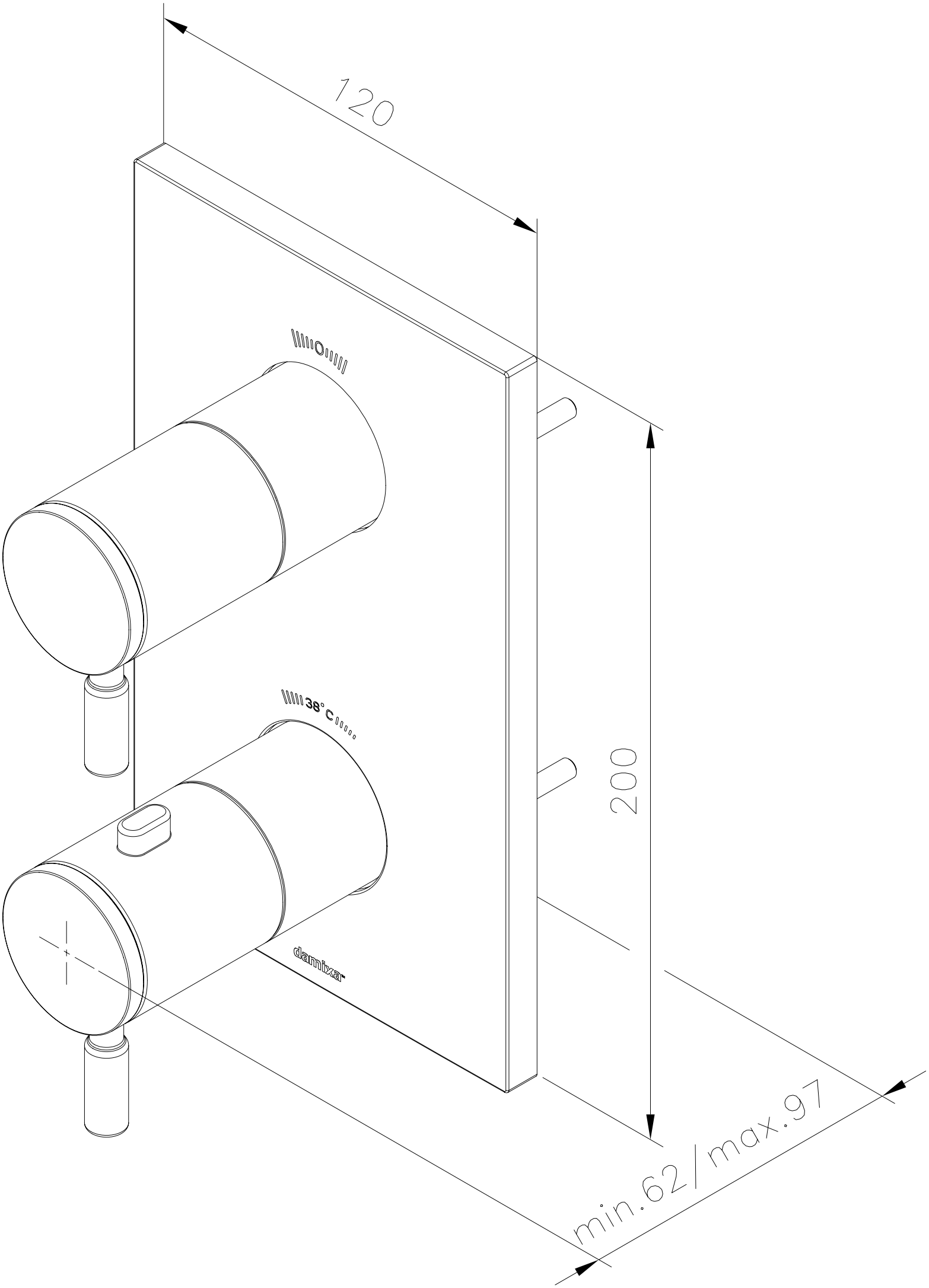
120
0
38° C
danfixa
200
min.62/max.97