AXOR Citterio E
Brausestange 0,90 m mit Brauseschlauch 1,60 m
Oberfläche: **Polished Black Chrome** Artikelnummer: **36736330**

Beschreibung

Merkmale

- besteht aus: Brausenstange, Brausenschlauch, Handbrausehalterung
- brauseseitiger Drehwirbel gegen lästiges Verdrehen des Brauseschlauches
- Halter für Brauseschlauch mit konischer Mutter
- Handbrausehalterung schwenkt nach links und rechts
- Brausestangenbreite: 30 mm
- Profil Brausestange: eckig
- Bohrabstand: 915 mm
- Länge Brausenschlauch: 1600 mm
- Handbrausehalterung aus Metall
- Handbrausehalterung stufenlos verstellbar
- geräuschlose Neigungswinkelverstellung
- Wandstützen aus Metall

Artikeldetails

Preis exkl. MwSt.	694.00 CHF

Produktabbildung
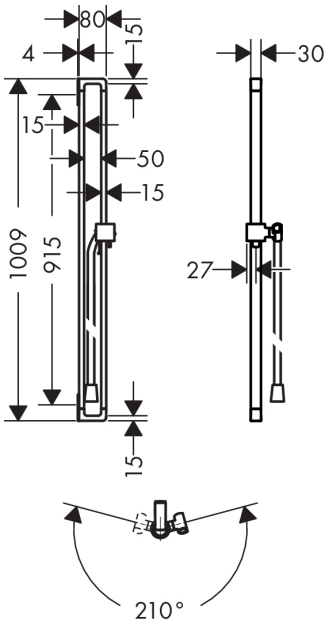
Maßzeichnung