Kimera Wandtiefspülklosett

Artikel-Nr.: K 3011 xx
DIN 1385-6

Foto und Masszeichnung

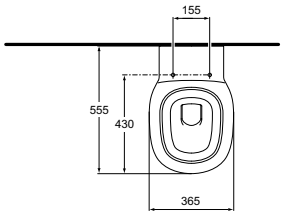

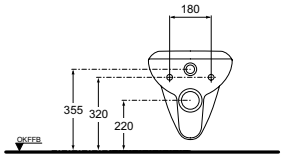

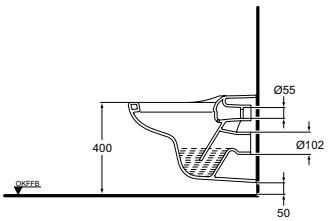

Ausschreibungstext Klosett

Abgang:	waagerecht verdeckt
Einlauf:	hinten
Modell:	KIMERA
Modell-Nr.:	K 3011 xx
Grösse:	Breite 365 mm, Tiefe 555 mm, Höhe 385 mm
Befestigung:	2 Stockschrauben M 12 x 150 mm
Modell-Nr.:	K 7108 67

Auslaufmodell

Klosett nicht mehr lieferbar

Ersatzteile

WC-Sitz:	K 7008 xx
Scharniersätze:	K 7143 AA verchromt
	K 7143 AB gold
	K 7143 AC weiss
	K 7143 AD velourchrom
	K 7143 AE edelmessing
Sitzpuffer:	K 7690 01

Scharnier

Sitzpuffer

WC-Sitz: lieferbare Farben — Farbschlüssel

Bezeichnung	Alt	Neu
Weiss (Alpin)	00	01
Whisperrosa	85	02
Whisperblau	84	03
Manhattan	13	06
Indisch Elfenbein*	20	09
Bahamabeige	17	11
Jasmin	44	15
Edelweiss	46	16
Flanell	47	17
Pearl	19	18
Pergamon	26	27
Amethyst	27	44
Natura	29	71
Ägäis	90	90

* aus Lagerbeständen

Kimera Wandflachspülklosett

Artikel-Nr.: K 3012 xx
DIN 1385-6

Foto und Masszeichnung

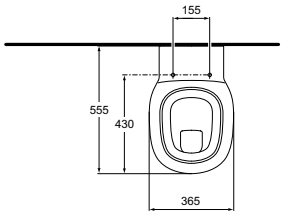

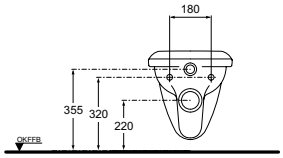

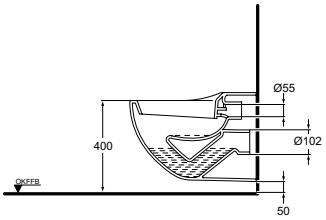

Ausschreibungstext Klosett

Abgang:	waagerecht verdeckt
Einlauf:	hinten
Modell:	KIMERA
Modell-Nr.:	K 3012 xx
Grösse:	Breite 365 mm, Tiefe 555 mm, Höhe 385 mm
Befestigung:	2 Stockschrauben M 12 x 150 mm
Modell-Nr.:	K 7108 67

Auslaufmodell

Klosett nicht mehr lieferbar

Ersatzteile

WC-Sitz:	K 7008 xx
Scharniersätze:	K 7143 AA verchromt
	K 7143 AB gold
	K 7143 AC weiss
	K 7143 AD velourchrom
	K 7143 AE edelmessing
Sitzpuffer:	K 7690 01

Scharnier

Sitzpuffer

WC-Sitz: lieferbare Farben — Farbschlüssel

Bezeichnung	Alt	Neu
Weiss (Alpin)	00	01
Whisperrosa	85	02
Whisperblau	84	03
Manhattan	13	06
Indisch Elfenbein*	20	09
Bahamabeige	17	11
Jasmin	44	15
Edelweiss	46	16
Flanell	47	17
Pearl	19	18
Pergamon	26	27
Amethyst	27	44
Natura	29	71
Ägäis	90	90

* aus Lagerbeständen

Ideal Standard GmbH - Euskirchener Straße 80 - 53121 Bonn - Tel.: 0228 / 521-0 - Fax: 0228 / 521-241 - idealstandard.de@aseur.com - www.idealstandard.de

Kimera Wandtiefspülklosett-Kombination

Artikel-Nr.: K 3044 xx mit Spülkasten K 4021 xx
DIN 1385-6

Foto und Masszeichnung

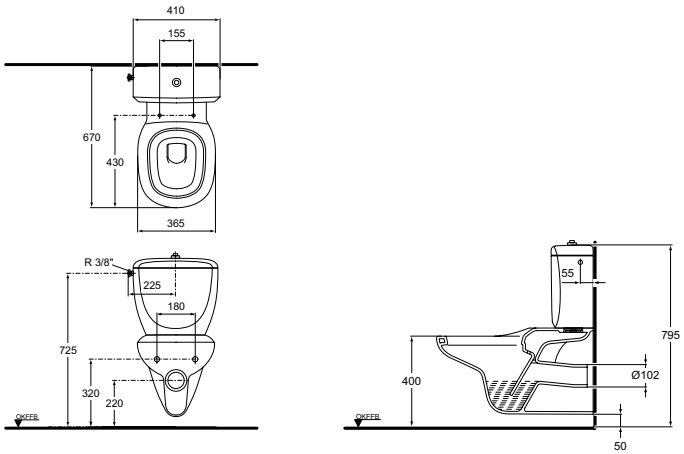

Ausschreibungstext Klosett

Abgang:	waagerecht verdeckt
Einlauf:	hinten
Modell:	KIMERA
Modell-Nr.:	K 3044 xx
Spülkasten:	K 4021 xx (Einlauf seitlich rechts oder links)
Grösse:	Breite 365 mm, Tiefe 670 mm, Höhe 380 mm
Befestigung:	2 Stockschrauben M 12 x 150 mm
Modell-Nr.:	K 7108 67

Auslaufmodell

Klosett-Kombination nicht mehr lieferbar

Ersatzteile

WC-Sitz:	K 7008 xx
Scharniersätze:	K 7143 AA verchromt
	K 7143 AB gold
	K 7143 AC weiss
	K 7143 AD velourchrom
	K 7143 AE edelmessing
Sitzpuffer:	K 7690 01
Ablaufgarnitur:	K 7257 67
zusätzlich:	K 8359 01
	K 7283 67
Einlaufgarnitur:	K 7258 67

Scharnier

Sitzpuffer

WC-Sitz: lieferbare Farben — Farbschlüssel

Bezeichnung	Alt	Neu
Weiss (Alpin)	00	01
Whisperrosa	85	02
Whisperblau	84	03
Manhattan	13	06
Indisch Elfenbein*	20	09
Bahamabeige	17	11
Jasmin	44	15
Edelweiss	46	16
Flanell	47	17
Pearl	19	18
Pergamon	26	27
Amethyst	27	44
Natura	29	71
Ägäis	90	90

* aus Lagerbeständen

Ideal Standard GmbH - Euskirchener Straße 80 - 53121 Bonn - Tel.: 0228 / 521-0 - Fax: 0228 / 521-241 - idealstandard.de@aseur.com - www.idealstandard.de

Kimera Standtiefspülklosett

Artikel-Nr.: K 3013 xx
DIN 1385-6

Foto und Masszeichnung

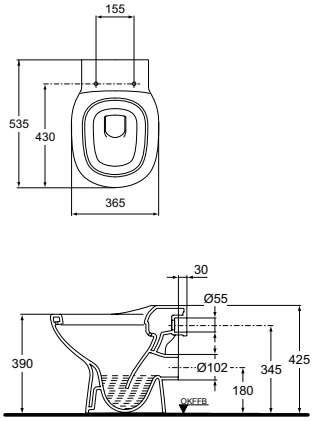

Ausschreibungstext Klosett

Abgang:	waagerecht verdeckt
Einlauf:	hinten
Modell:	KIMERA
Modell-Nr.:	K 3013 xx
Grösse:	Breite 365 mm, Tiefe 535 mm, Höhe 425 mm
Befestigung:	2 Schrauben M 6 x 70 mm
Modell-Nr.:	K 7110 67

Auslaufmodell

Klosett nicht mehr lieferbar

Ersatzteile

WC-Sitz:	K 7008 xx
Scharniersätze:	K 7143 AA verchromt
	K 7143 AB gold
	K 7143 AC weiss
	K 7143 AD velourchrom
	K 7143 AE edelmessing
Sitzpuffer:	K 7690 01

Scharnier

Sitzpuffer

WC-Sitz: lieferbare Farben — Farbschlüssel

Bezeichnung	Alt	Neu
Weiss (Alpin)	00	01
Whisperrosa	85	02
Whisperblau	84	03
Manhattan	13	06
Indisch Elfenbein*	20	09
Bahamabeige	17	11
Jasmin	44	15
Edelweiss	46	16
Flanell	47	17
Pearl	19	18
Pergamon	26	27
Amethyst	27	44
Natura	29	71
Ägäis	90	90

* aus Lagerbeständen

Kimera Standtiefspülklosett-Kombination

Artikel-Nr.: K 3013 xx mit Spülkasten K 4008 xx oder K 4007
DIN 1385-6

Foto und Masszeichnung

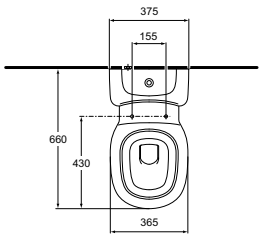

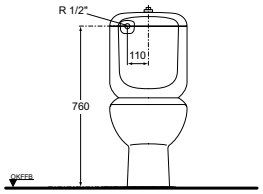

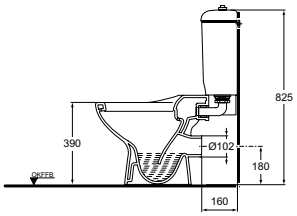

Ausschreibungstext Klosett

Abgang:	waagerecht verdeckt
Einlauf:	hinten oder seitlich
Modell:	KIMERA
Modell-Nr.:	K 3013 xx
Spülkasten:	K 4008 xx (Einlauf von hinten)
oder:	K 4007 xx (Einlauf seitlich von oben)
Grösse:	Breite 365 mm, Tiefe 535 mm, Höhe 425 mm
Befestigung:	2 Schrauben M 6 x 70 mm
Modell-Nr.:	K 7110 67

Auslaufmodell

Klosett-Kombination nicht mehr lieferbar

Ersatzteile

WC-Sitz:	K 7008 xx
Scharniersätze:	K 7143 AA verchromt
	K 7143 AB gold
	K 7143 AC weiss
	K 7143 AD velourchrom
	K 7143 AE edelmessing
Sitzpuffer:	K 7690 01
Ablaufgarnitur:	K 7257 67
Zusätzlich:	K 8359 01
oder:	R 7580 AA (Zweimengenspülung)
Einlaufgarnitur :	K 7259 67 (Einlauf hinten)
oder:	R 7581 BG
Einlaufgarnitur:	K 7258 67 (Einlauf seitlich)
oder:	R 7581 BG

Scharnier

Sitzpuffer

WC-Sitz: lieferbare Farben — Farbschlüssel

Bezeichnung	Alt	Neu
Weiss (Alpin)	00	01
Whisperrosa	85	02
Whisperblau	84	03
Manhattan	13	06
Indisch Elfenbein*	20	09
Bahamabeige	17	11
Jasmin	44	15
Edelweiss	46	16
Flanell	47	17
Pearl	19	18
Pergamon	26	27
Amethyst	27	44
Natura	29	71
Ägäis	90	90

* aus Lagerbeständen

Ideal Standard GmbH - Euskirchener Straße 80 - 53121 Bonn - Tel.: 0228 / 521-0 - Fax: 0228 / 521-241 - idealstandard.de@aseur.com - www.idealstandard.de

Kimera Standtiefspülklosett

Artikel-Nr.: K 3014 xx
DIN 1385-6

Foto und Masszeichnung

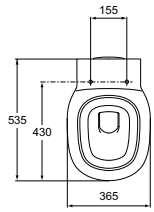

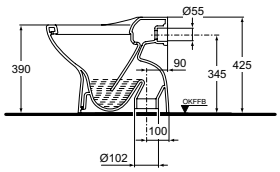

Ausschreibungstext Klosett

Abgang:	waagerecht verdeckt
Einlauf:	hinten
Modell:	KIMERA
Modell-Nr.:	K 3014 xx
Grösse:	Breite 365 mm, Tiefe 535 mm, Höhe 425 mm
Befestigung:	2 Schrauben M 6 x 70 mm
Modell-Nr.:	K 7110 67

Auslaufmodell

Klosett nicht mehr lieferbar

Ersatzteile

WC-Sitz:	K 7008 xx
Scharniersätze:	K 7143 AA verchromt
	K 7143 AB gold
	K 7143 AC weiss
	K 7143 AD velourchrom
	K 7143 AE edelmessing
Sitzpuffer:	K 7690 01

Scharnier

Sitzpuffer

WC-Sitz: lieferbare Farben — Farbschlüssel

Bezeichnung	Alt	Neu
Weiss (Alpin)	00	01
Whisperrosa	85	02
Whisperblau	84	03
Manhattan	13	06
Indisch Elfenbein*	20	09
Bahamabeige	17	11
Jasmin	44	15
Edelweiss	46	16
Flanell	47	17
Pearl	19	18
Pergamon	26	27
Amethyst	27	44
Natura	29	71
Ägäis	90	90

* aus Lagerbeständen

Ideal Standard GmbH - Euskirchener Straße 80 - 53121 Bonn - Tel.: 0228 / 521-0 - Fax: 0228 / 521-241 - idealstandard.de@aseur.com - www.idealstandard.de

Kimera Standtiefspülklosett-Kombination mit Spülkasten

Artikel-Nr.: K 3014 xx mit Spülkasten K 4008 xx oder K 4007 xx
DIN 1385-6

Foto und Masszeichnung

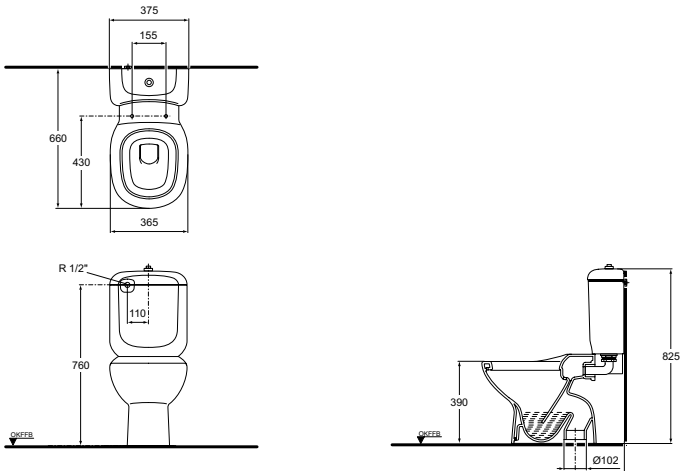

Ausschreibungstext Klosett

Abgang:	waagerecht verdeckt
Einlauf:	hinten oder seitlich
Modell:	KIMERA
Modell-Nr.:	K 3014 xx
Spülkasten:	K 4008 xx (Einlauf von hinten)
oder:	K 4007 xx (Einlauf seitlich oben)
Grösse:	Breite 365 mm, Tiefe 535 mm, Höhe 425 mm
Befestigung:	2 Schrauben M 6 x 70 mm
Modell-Nr.:	K 7110 67

Auslaufmodell

Klosett-Kombination nicht mehr lieferbar

Ersatzteile

WC-Sitz:	K 7008 xx
Scharniersätze:	K 7143 AA verchromt
	K 7143 AB gold
	K 7143 AC weiss
	K 7143 AD velourchrom
	K 7143 AE edelmessing
Sitzpuffer:	K 7690 01
Ablaufgarnitur:	K 7257 67
Zusätzlich:	K 8359 01
	K 7283 67
oder:	R 7580 AA (Zweimengenspülung)
Einlaufgarnitur:	K 7259 67 (Einlauf hinten)
oder:	R 7581 BG
Einlaufgarnitur:	K 7258 67 (Einlauf seitlich)
oder:	R 7581 BG

Scharnier

Sitzpuffer

WC-Sitz: lieferbare Farben — Farbschlüssel

Bezeichnung	Alt	Neu
Weiss (Alpin)	00	01
Whisperrosa	85	02
Whisperblau	84	03
Manhattan	13	06
Indisch Elfenbein*	20	09
Bahamabeige	17	11
Jasmin	44	15
Edelweiss	46	16
Flanell	47	17
Pearl	19	18
Pergamon	26	27
Amethyst	27	44
Natura	29	71
Ägäis	90	90

* aus Lagerbeständen

Ideal Standard GmbH - Euskirchener Straße 80 - 53121 Bonn - Tel.: 0228 / 521-0 - Fax: 0228 / 521-241 - idealstandard.de@aseur.com - www.idealstandard.de