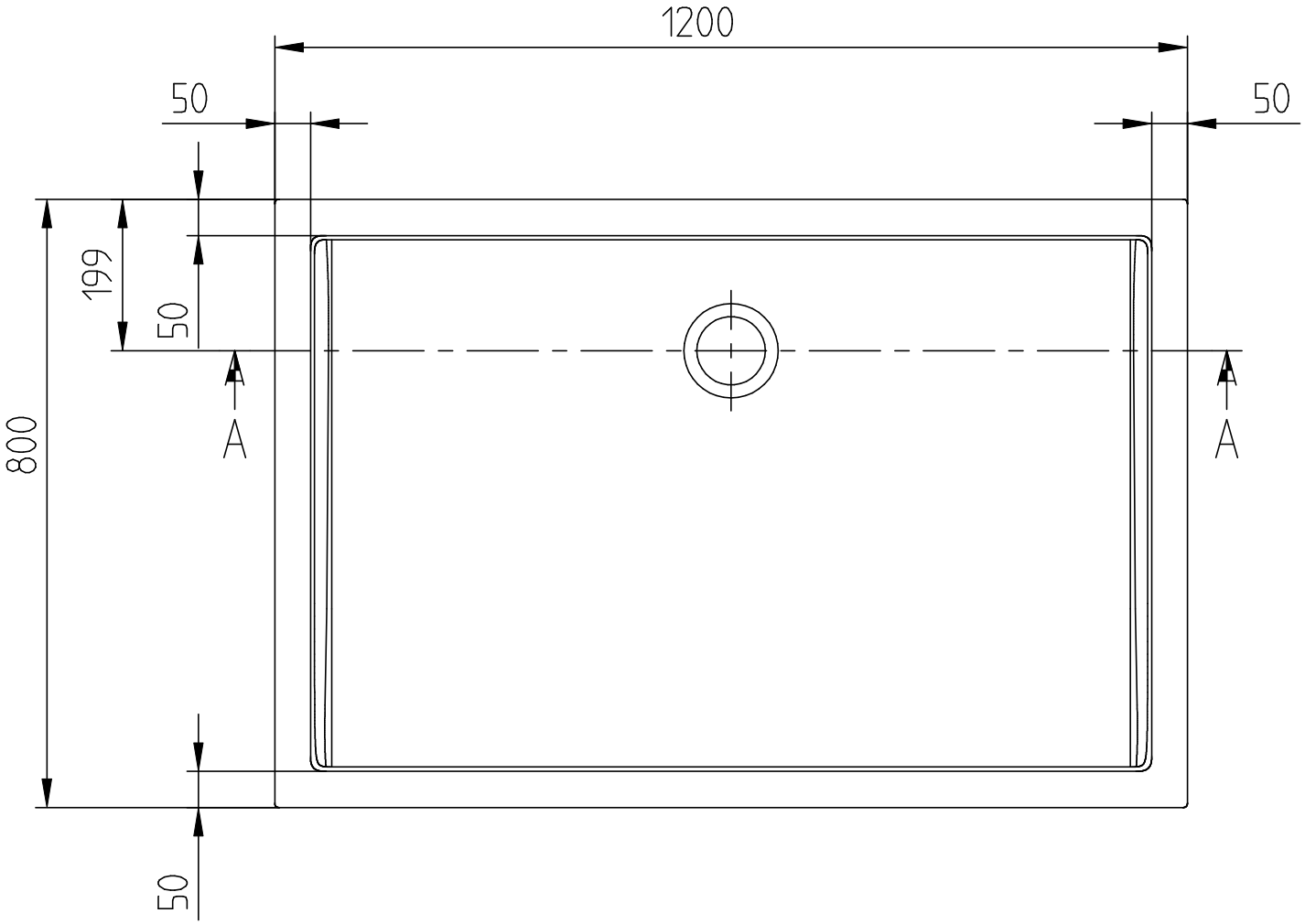

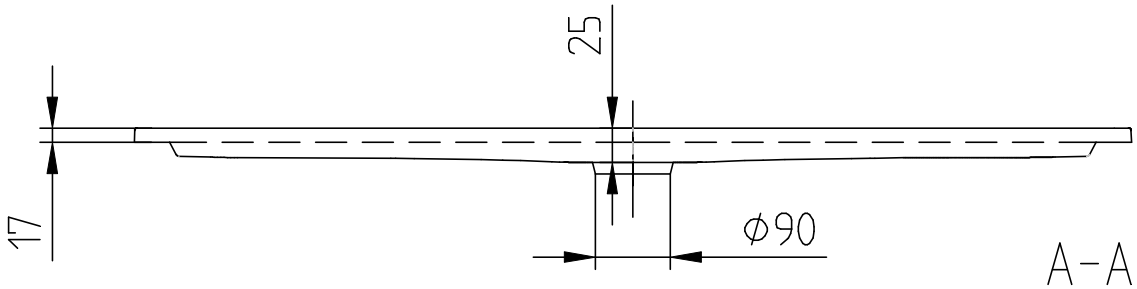

FUTURION FLAT 1200x800 UDQ01280FFL2	Villeroy & Boch 1748
V02 / 14-05-2020	