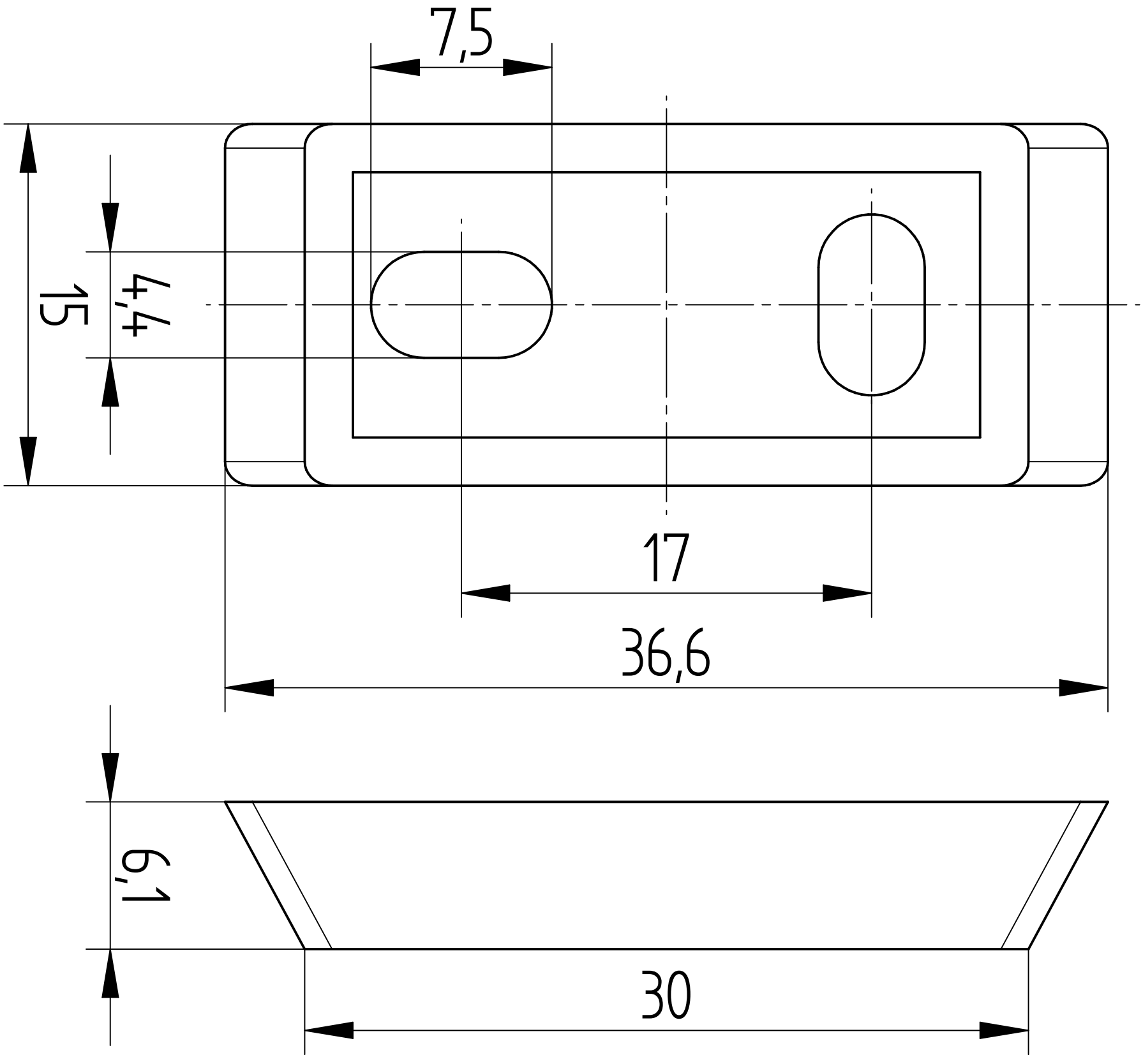
7,5
15
4,4
17
36,6
6,1
30