herzbach

11.630221.4.01
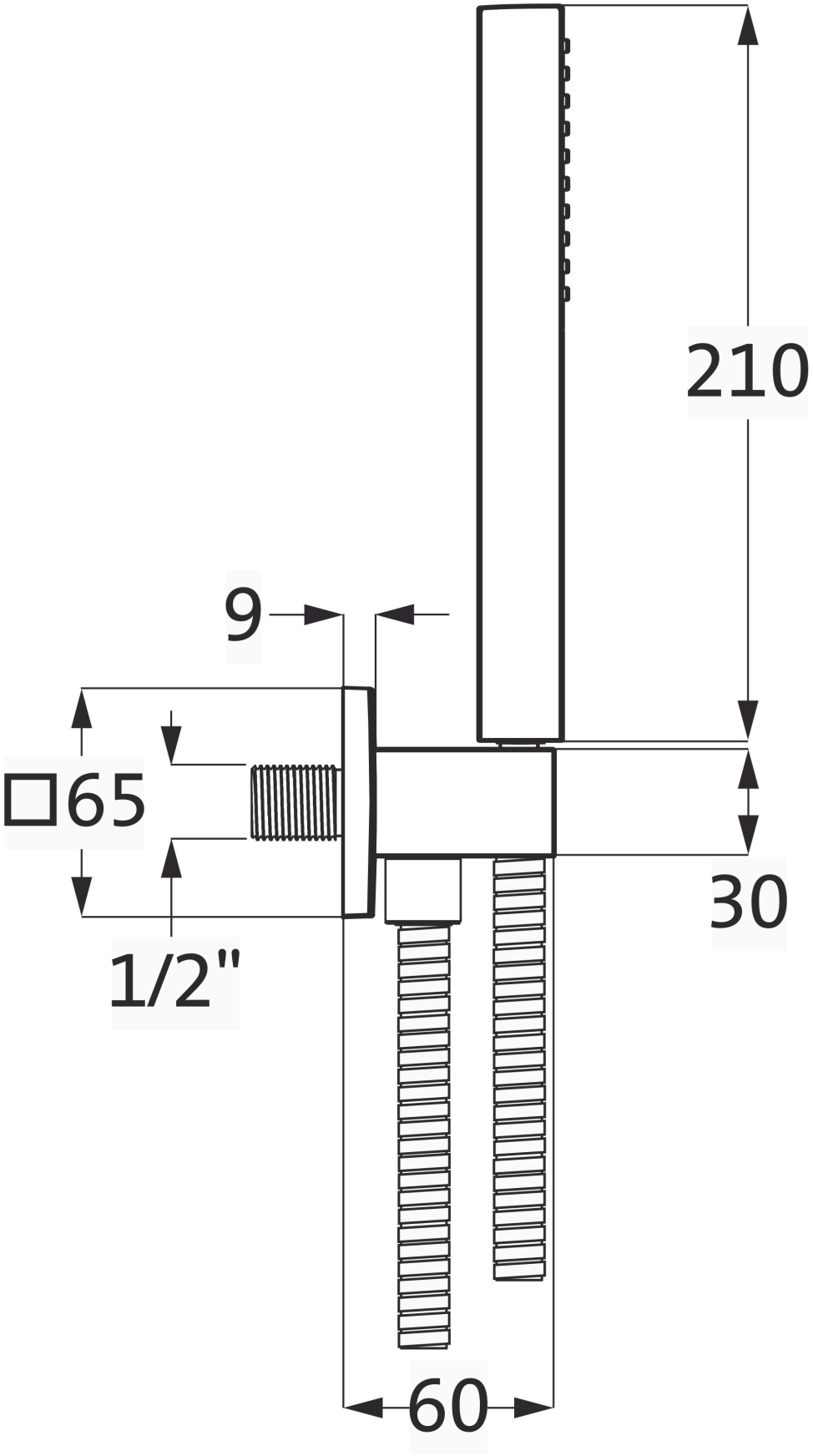
LIVING SPA Wannenset ABG Halter eckig Kunststoff-Stabhb. 1600mm Chrom