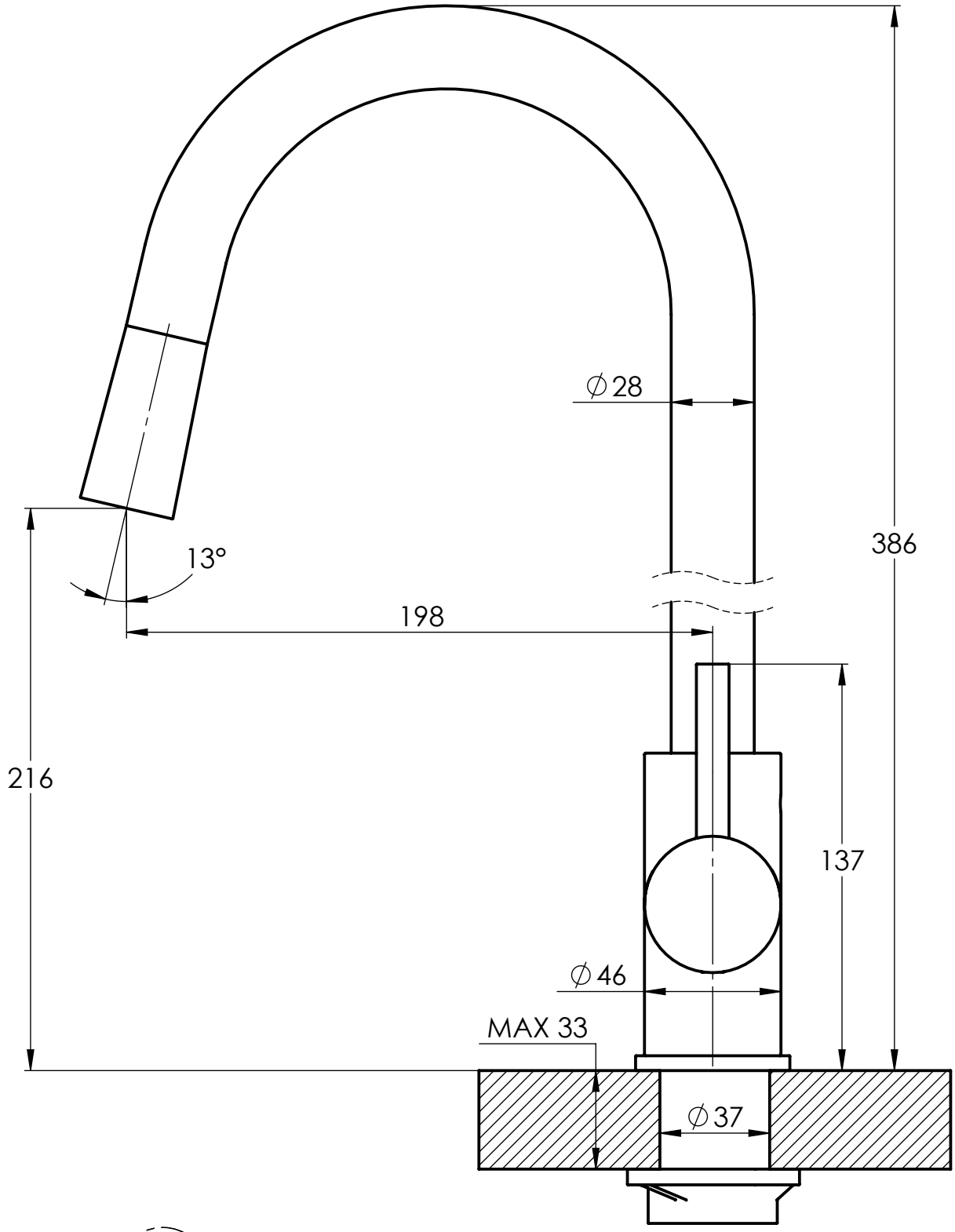
∅28
386
13°
198
216
137
∅46
MAX 33
∅37

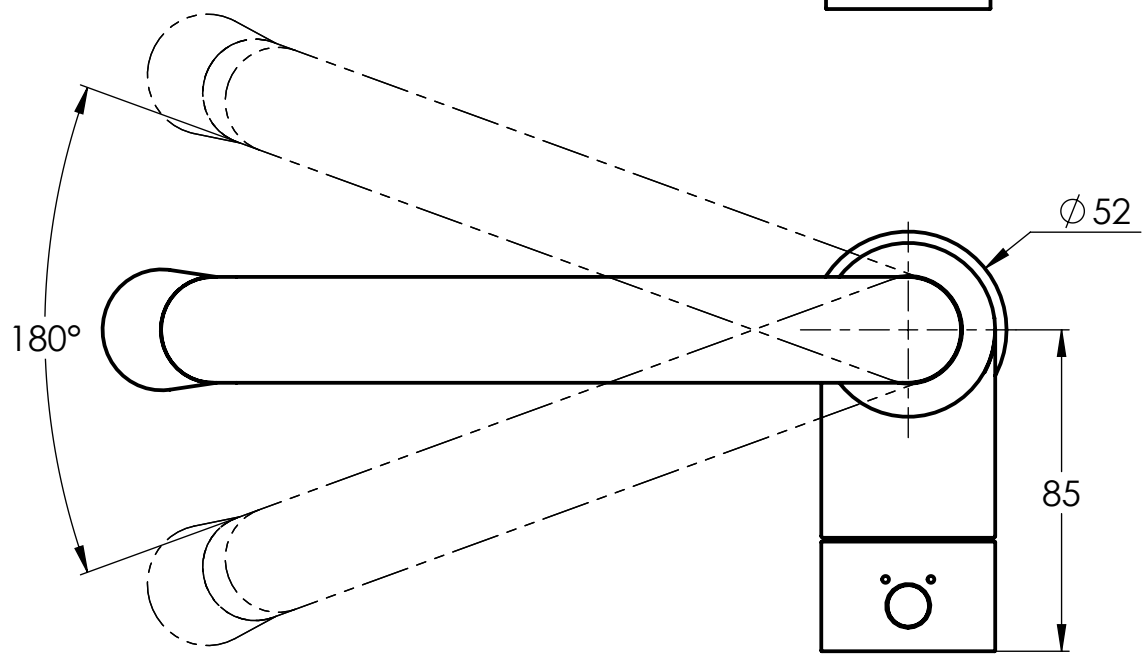
∅52
180°
85