# PURO NEXT
# PURO NEXT STAR

- Individueller Badekomfort dank großer Liegefläche
- Sanft auslaufende Rückenschräge mit Komfort-Nackenzone garantiert bequemes Liegen in der Wanne
- Der besonders flache Wannenrand sorgt für eine harmonische und nahtlose Integration ins Badezimmer
- Als PURO NEXT STAR auch mit elegantem Haltegriff erhältlich für sicheres Eintauchen und Aufrichten in der Wanne
- Pflegeleichte und unempfindliche Oberfläche aus glasiertem Stahl
- Auf Wunsch mit zusätzlicher Veredelung INVISIBLE GRIP oder ANTISLIP für optimale Trittsicherheit

Abbildung ähnlich

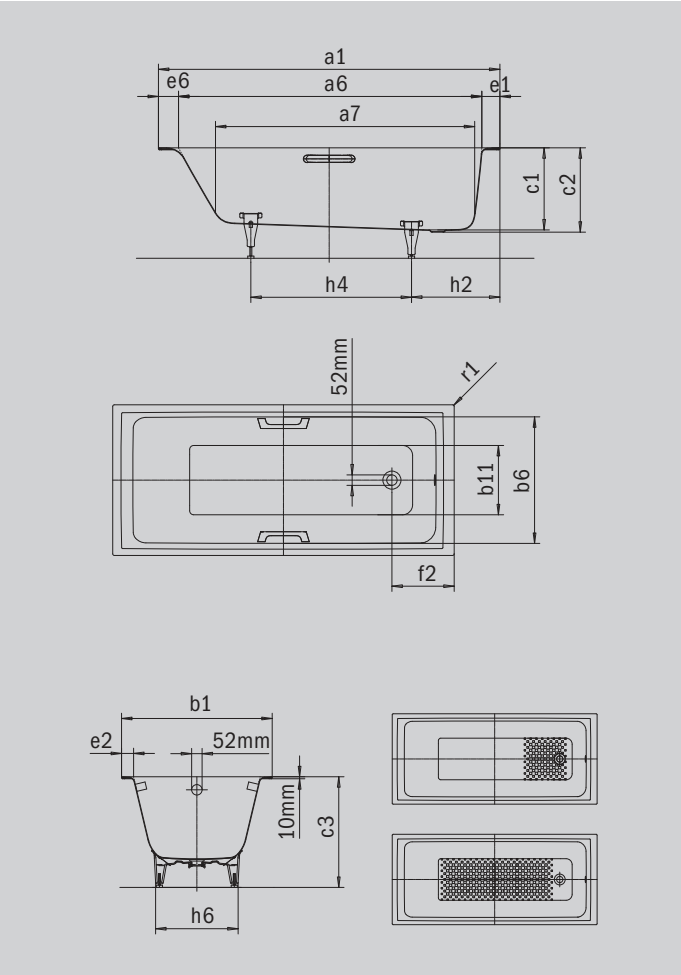


**GRIFF NOBLER PURISMUS**

WHIRL | SKIN TOUCH | SOUND WAVE | INVISIBLE GRIP

| **Modell** | | **1422** |
|---|---|---|
| Äußere Länge [mm] | $a_1$ | 1700 mm |
| Innere Länge (oben) [mm] | $a_6$ | 1510 mm |
| Innere Länge (unten) [mm] | $a_7$ | 1280 mm |
| Äußere Breite [mm] | $b_1$ | 700 mm |
| Innere Breite (oben) [mm] | $b_6$ | 580 mm |
| Innere Breite (unten) [mm] | $b_{11}$ | 410 mm |
| Tiefe Innen [mm] | $c_1$ | 410 mm |
| Tiefe inklusive Ablaufloch [mm] | $c_2$ | 420 mm |
| Höhe mit Füßen [mm] | $c_3$ | 555 - 565 mm |
| Randhöhe [mm] | $c_4$ | 10 mm |
| Randbreite Fußseite; Längsseite; Kopfseite [mm] | $e_1$; $e_2$; $e_6$ | 90; 60; 100 mm |
| Abstand Oberkante bis Mitte Überlaufloch [mm] | $f_1$ | 65 mm |
| Abstand Wannenrand bis Mitte Ablaufloch [mm] | $f_2$ | 310 mm |
| Abstand Mitte Ab- bis Mitte Überlaufloch [mm] | $f_7$ | 214 mm |
| Durchmesser Überlaufloch [mm] | $f_8$ | Ø 52 mm |
| Durchmesser Ablaufloch [mm] | $f_9$ | Ø 52 mm |
| Abstand Fußseite Wannenrand bis Mitte Fuß [mm] | $h_2$ | 445 mm |
| Abstand zwischen den Füßen [mm] | $h_4$ | 755 mm |
| Fußbreite max. [mm] | $h_6$ | 420 mm |
| Äußerer Radius [mm] | $r_1$ | 8 mm |
| Nutzinhalt [l] | | 122 l |
| Nettogewicht [kg] | | 48 kg |
| Antislip | | 300 x 300 mm |
| Vollantislip | | 876 x 252 mm |

Achtung, bei einigen Whirlsystemen kommt es zu Systemüberständen. Nähere Informationen entnehmen Sie bitte der Technischen Info für Whirlsysteme. Fertigungstechnische Änderungen, Toleranzen und Irrtümer vorbehalten. Nettogewicht gerundet. Nutzinhalt = Wasserinhalt abzgl. durchschnittlich 70 Ltr. Verdrängung.

KALDEWEI