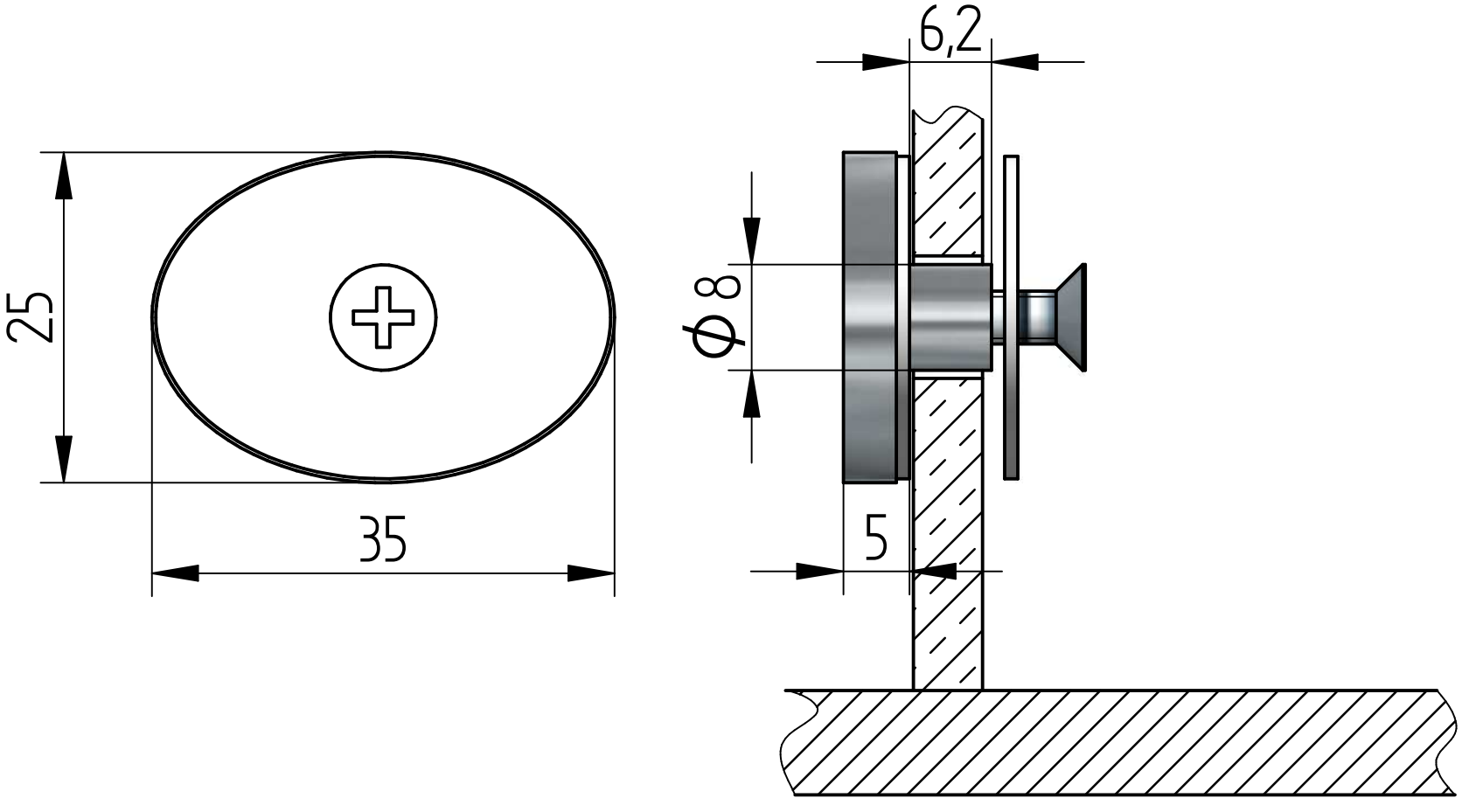
25
35
6,2
Ø8
5