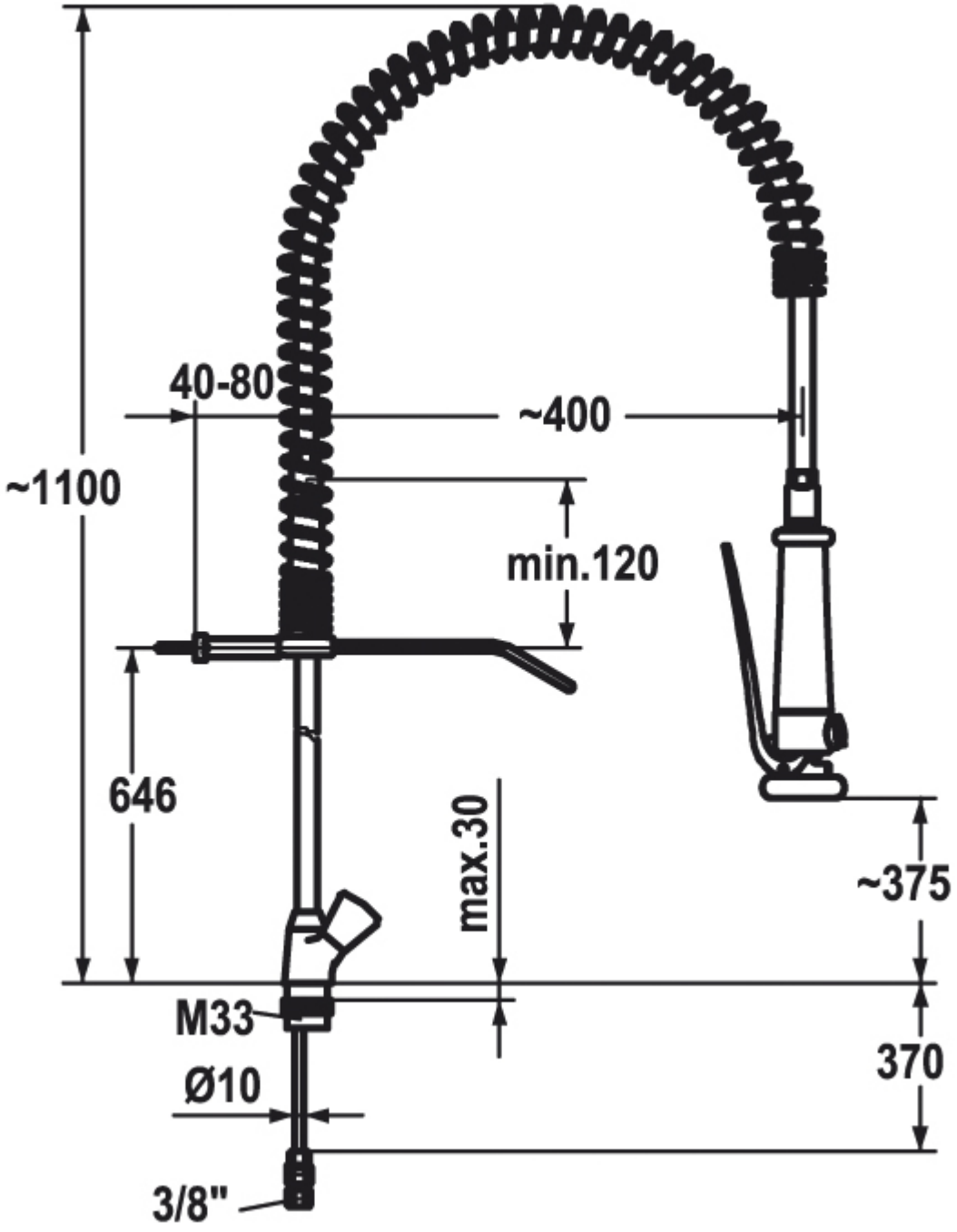
40-80
~400
~1100
min.120
646
max.30
~375
M33
370
Ø10
3/8"