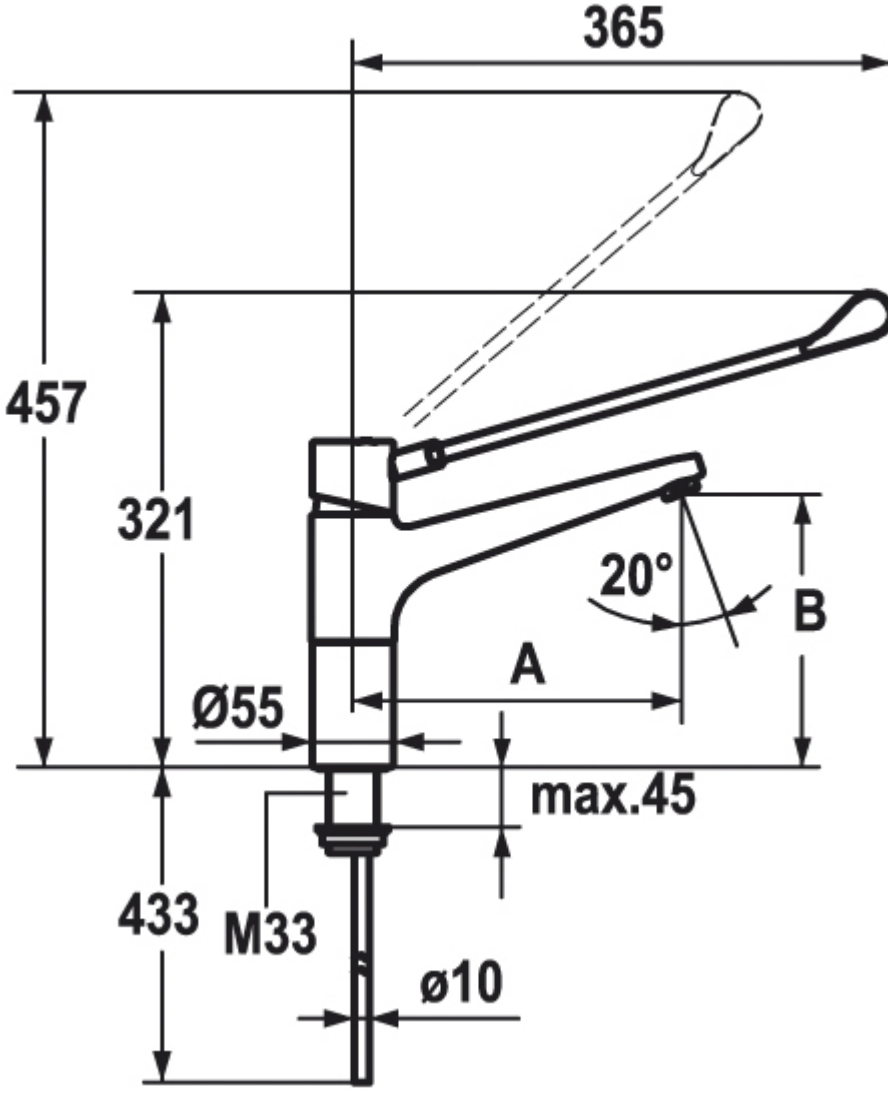
365
457
321
20°
B
A
Ø55
max.45
433
M33
ø10