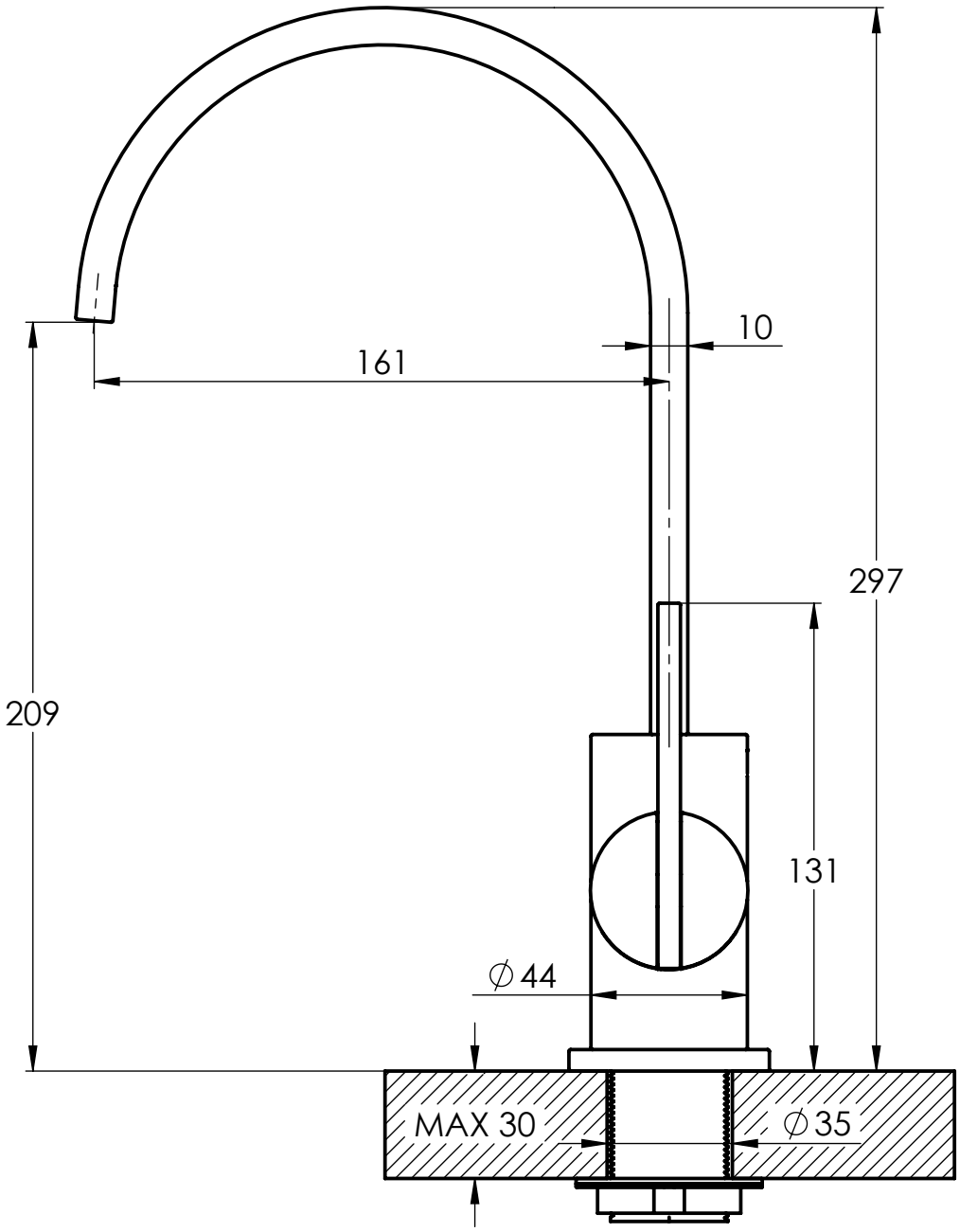
10
161
297
209
131
∅44
MAX 30
∅35

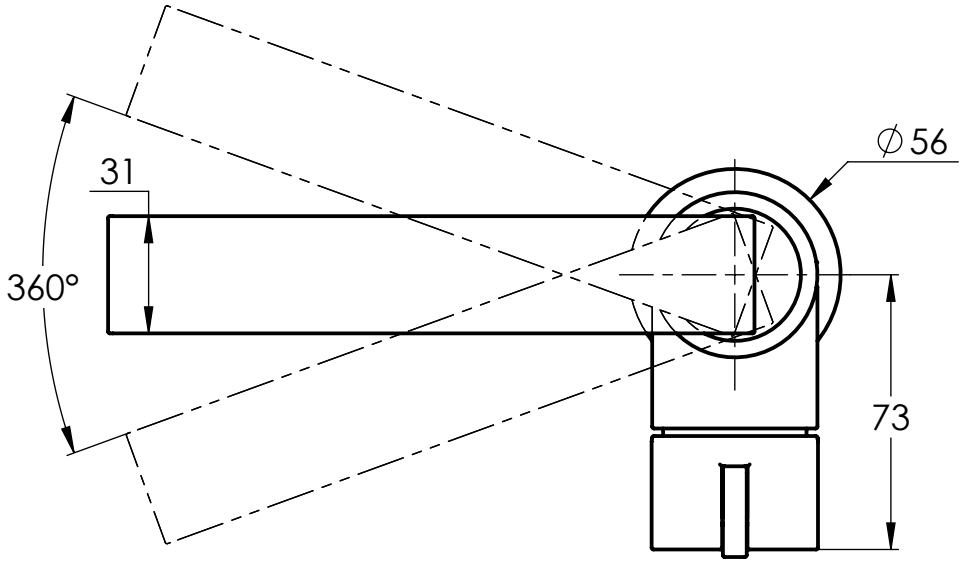
∅56
31
360°
73