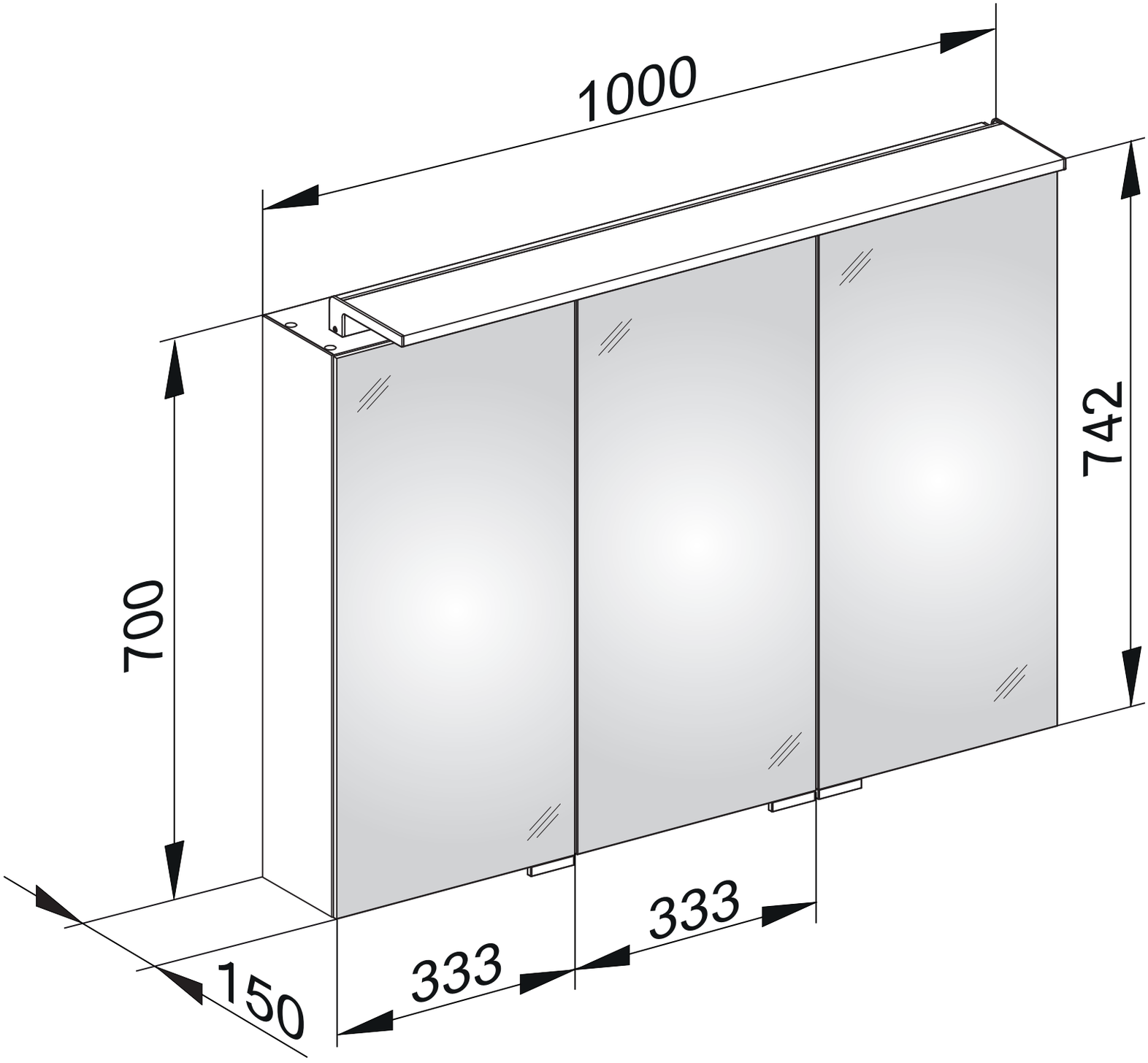
1000
742
700
333
333
150