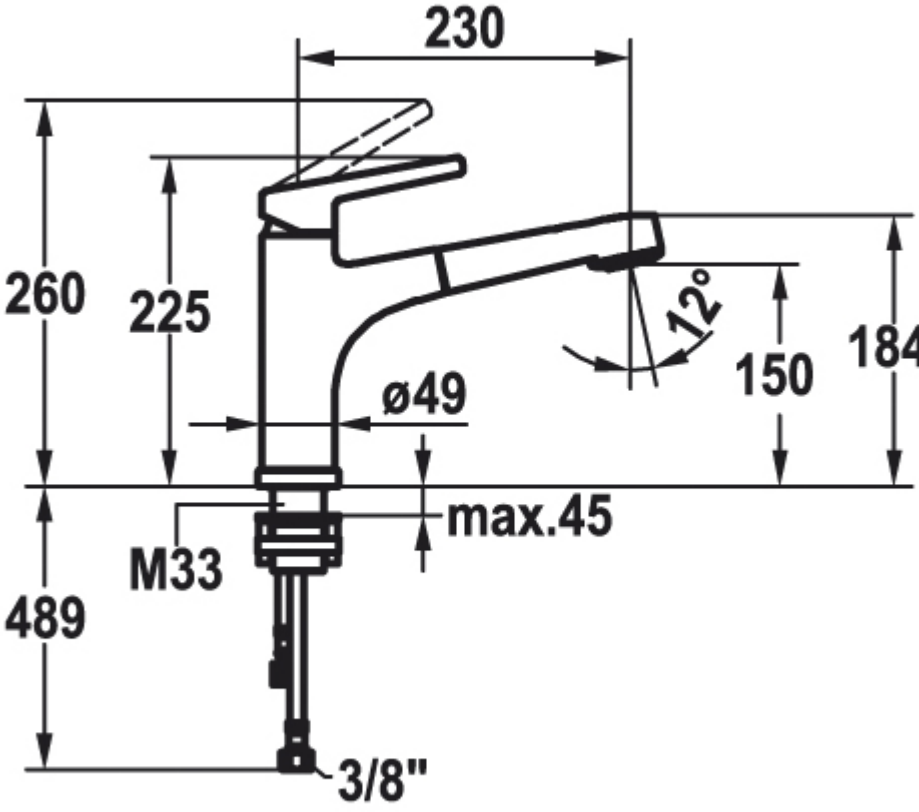
230
260
225
12°
150
184
ø49
max.45
M33
489
3/8"