herzbach

23.819000.1.07
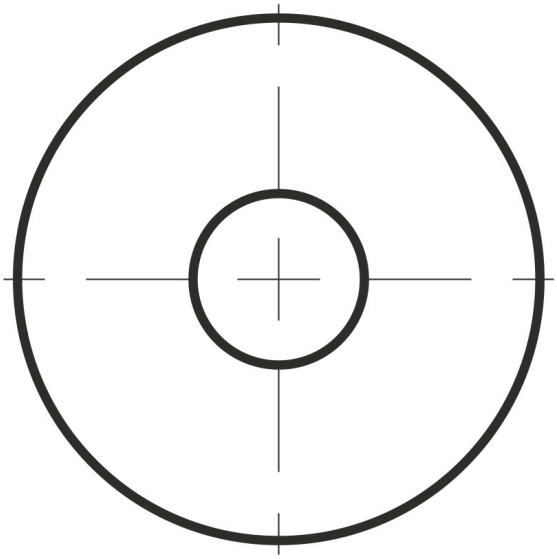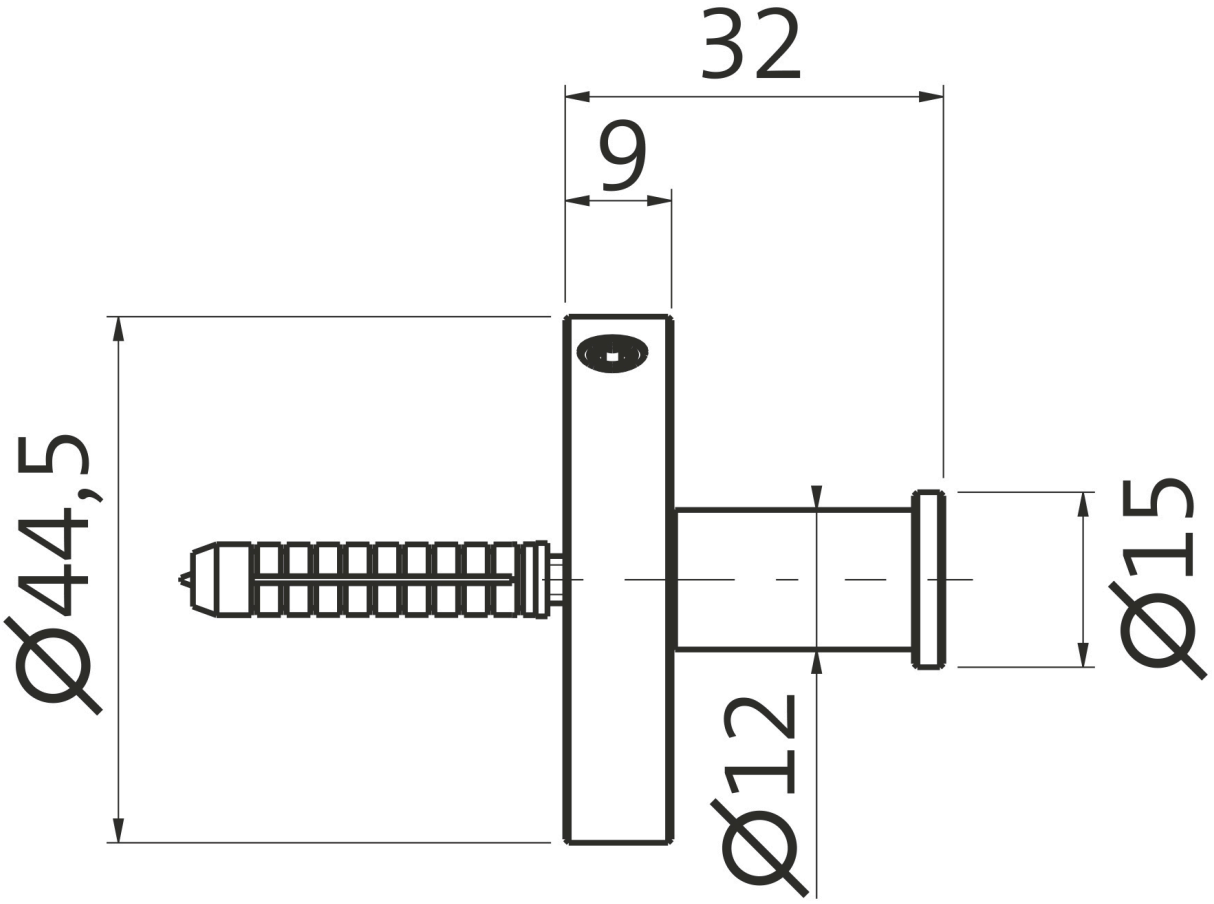
LIVING Handtuchhaken 32mm Weiß matt