herzbach

70.728002.1.09
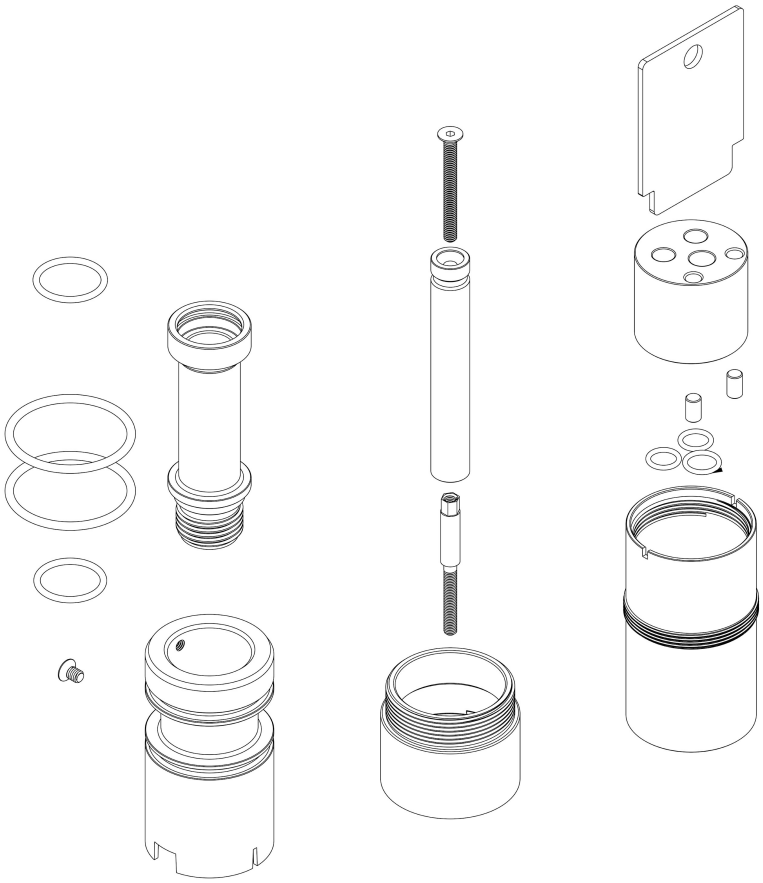
MODUL7 Verlängerung 30mm Hebelmischer 2/3 Verbraucher