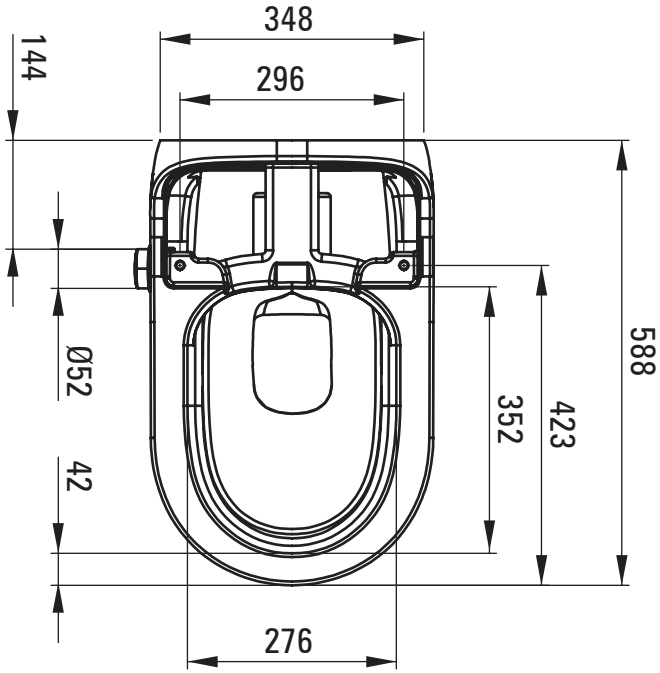
348
296
144
Ø52
42
352
423
588
276

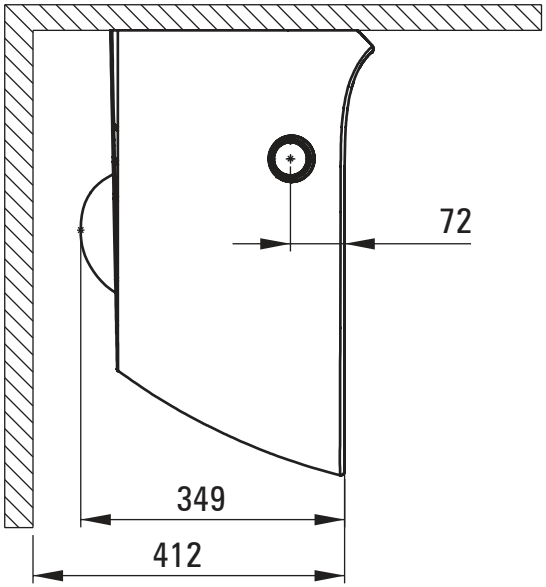
72
349
412

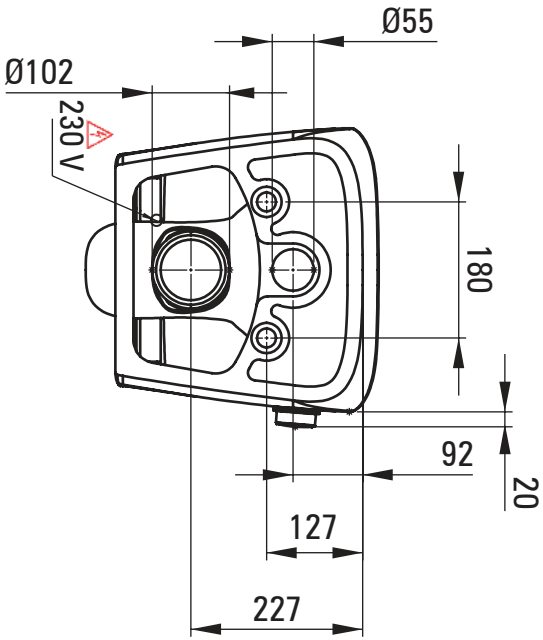
Ø55
Ø102
230 V
180
92
20
127
227

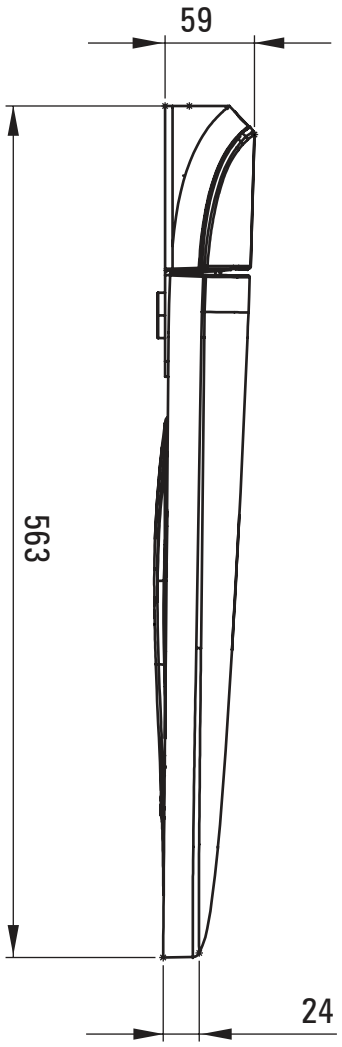
59
563
24

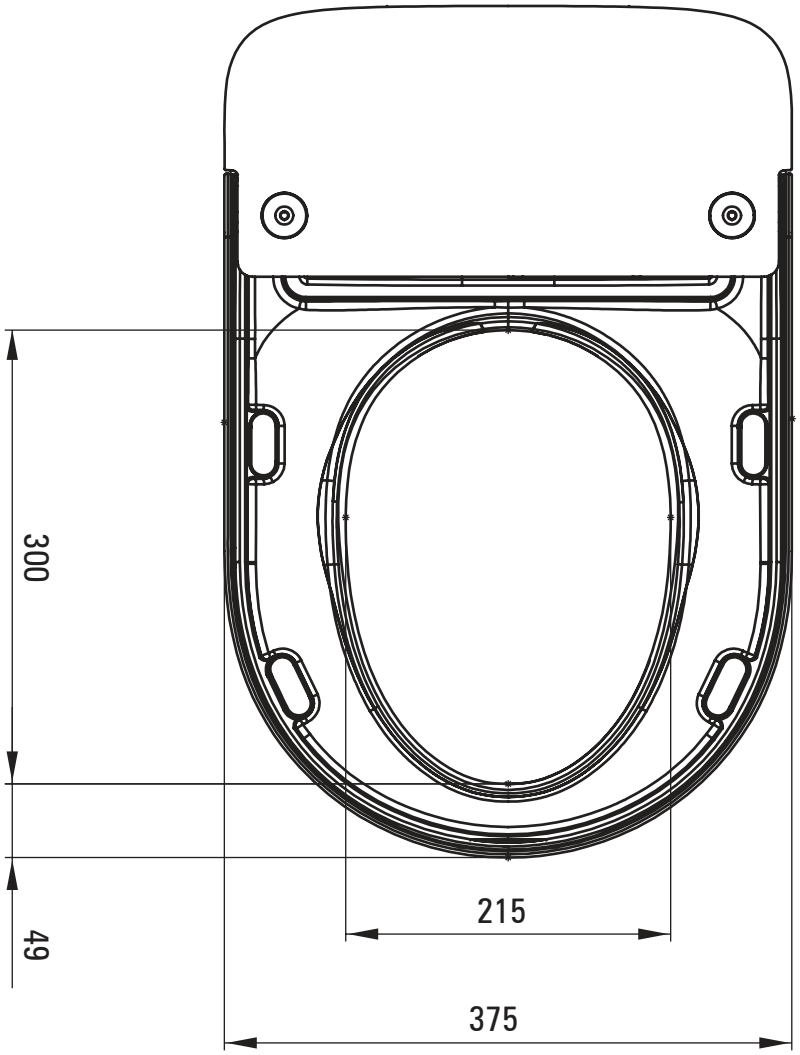
300
49
215
375