herzbach
11.600500.2.01

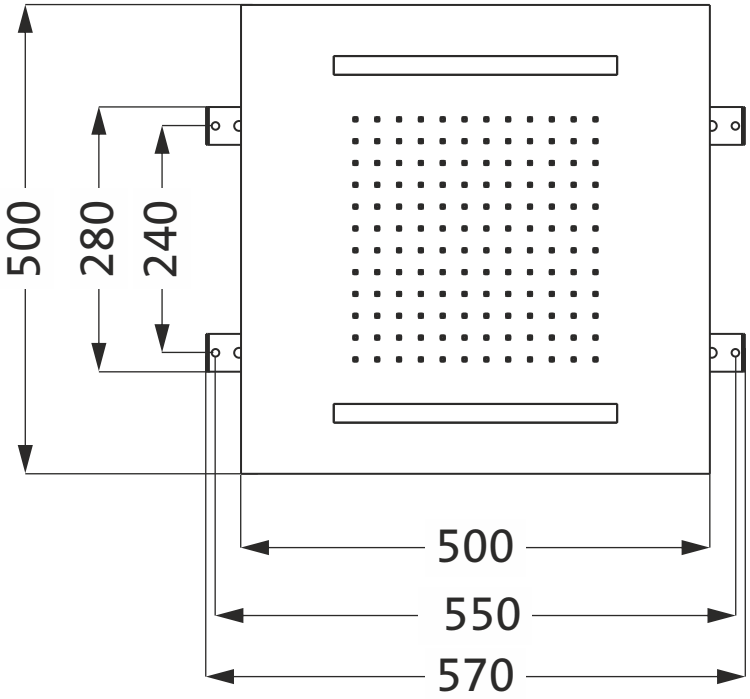

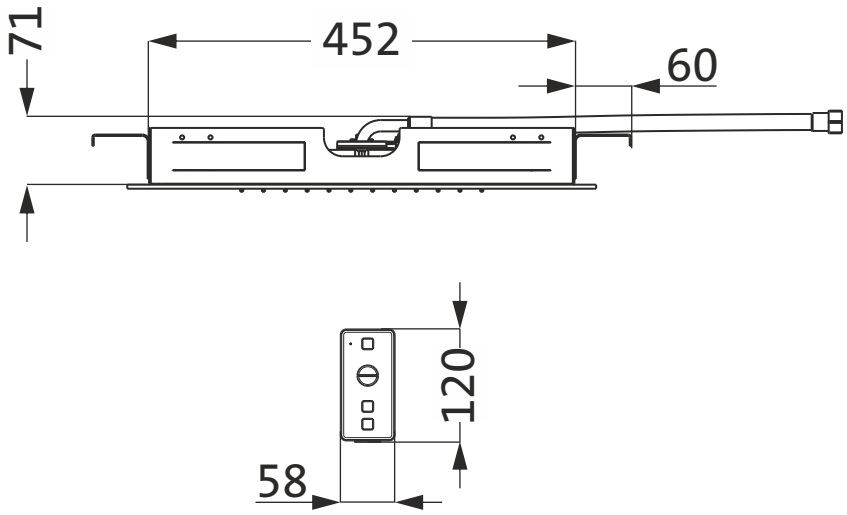

1:8