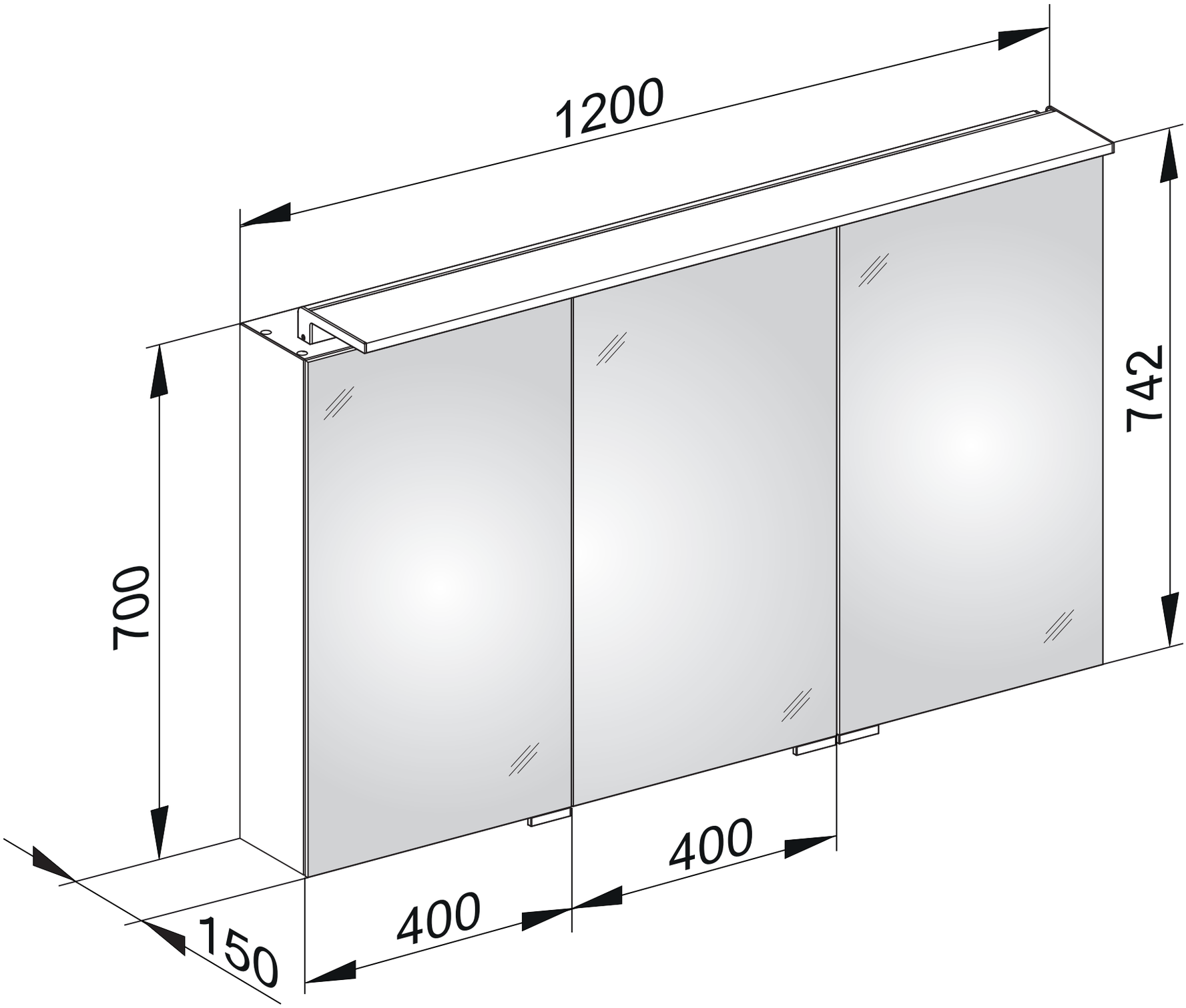
1200
742
700
400
400
150