herzbach

17.139765.1.09

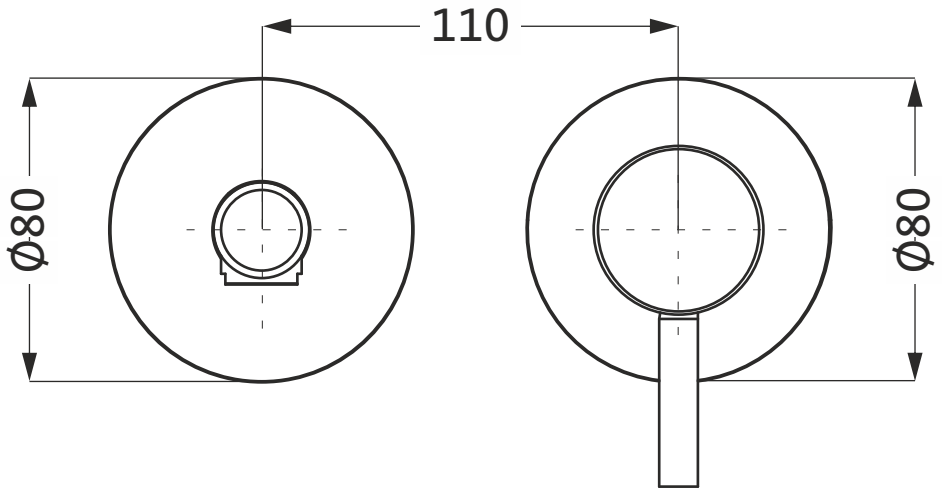

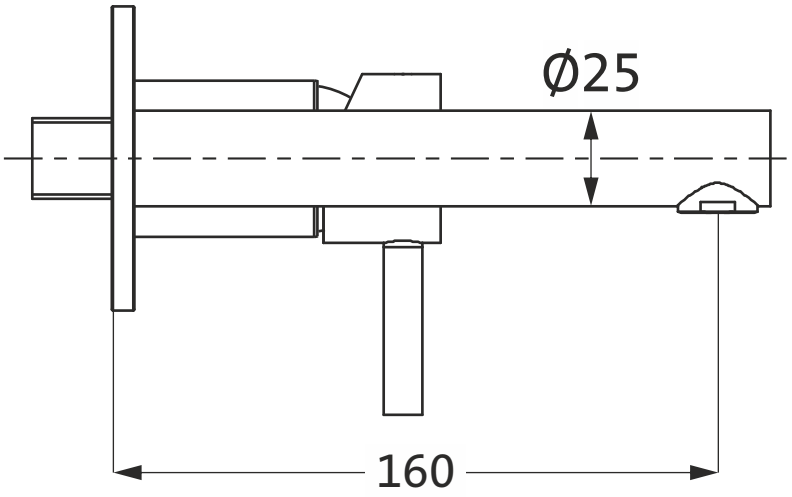

1:2