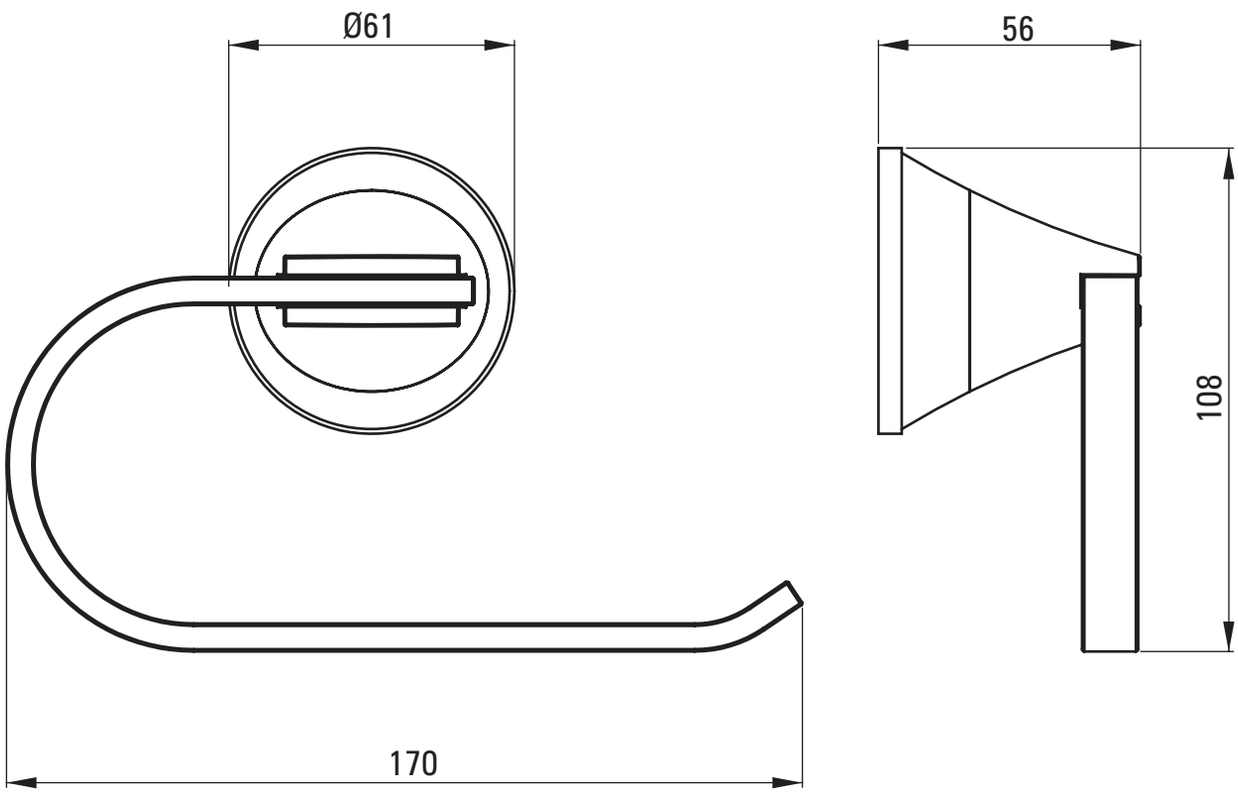
Ø61
56
108
170