herzbach

21.133100.1.39

DESIGN iX PVD WT-Einlochbatt. M-Size mit Ablauf Copper Steel

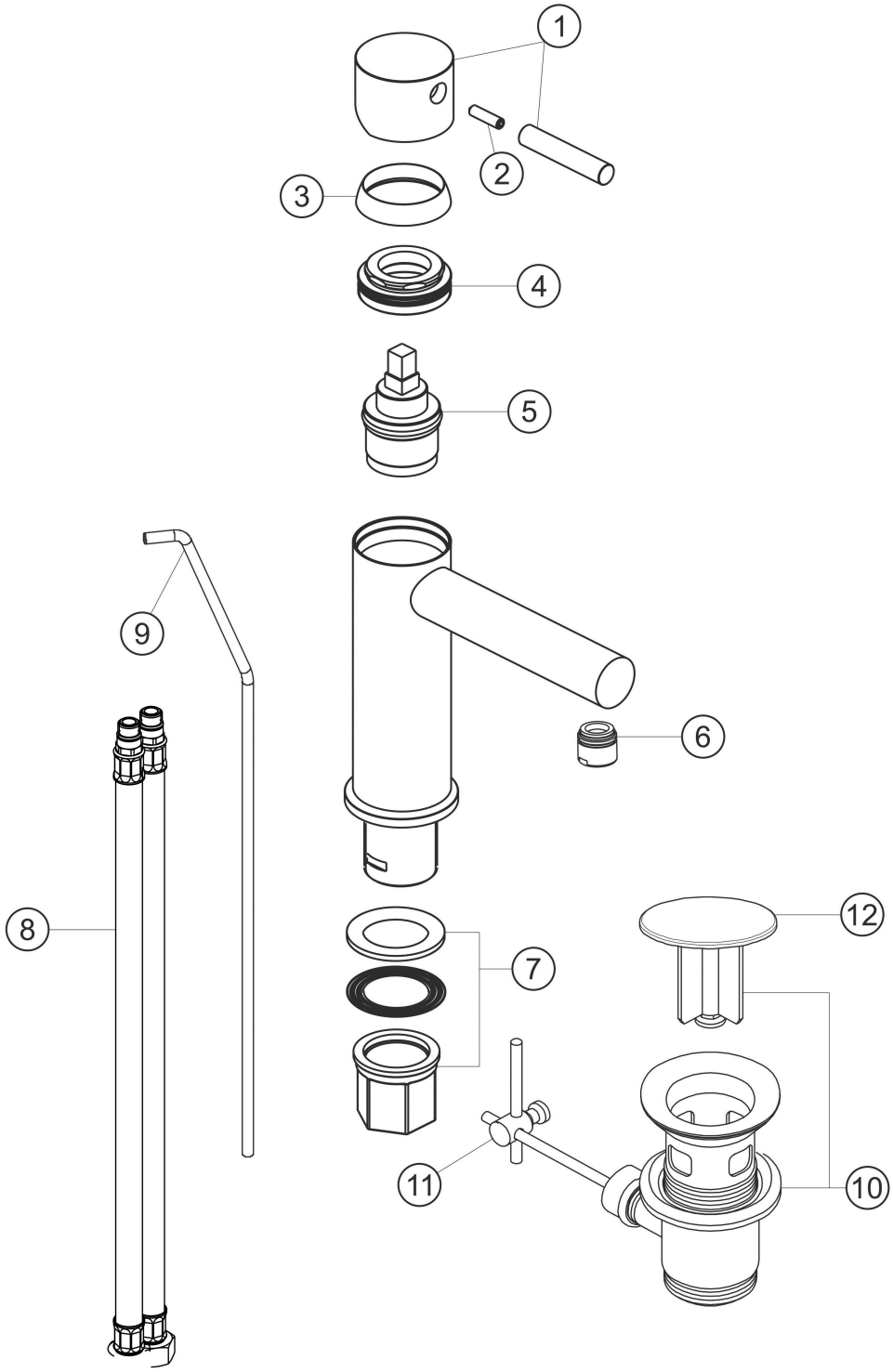

Ersatzteilliste

#	Beschreibung	Art.-Nr.	PG
1	Griffhebel	80.433205.2.39	**13**
2	Inbusschraube	80.131031.1.09	**1**
3	Glockenkappe	80.101000.2.39	**8**
4	Konterring für Kartusche	80.517059.1.09	**4**
5	Keramik-Kartusche	80.102619.2.09	**7**
6	Perlator M20x1	80.101422.2.39	**8**
7	Befestigung Satz	80.016008.2.09	**4**
8	Flexschlauch	80.101708.2.09	**6**
9	Zugstange	80.103414.2.39	**7**
10	Exzenter-Ablaufgarnitur 1 1/4"	80.030800.1.39	**13**
11	Excentergelenk	80.060200.1.01	**2**
12	Ventilstopfen	80.200500.1.39	**9**

Modell-. Programm- und technische Änderungen sowie Irrtum vorbehalten.