herzbach

70.702102.1.03
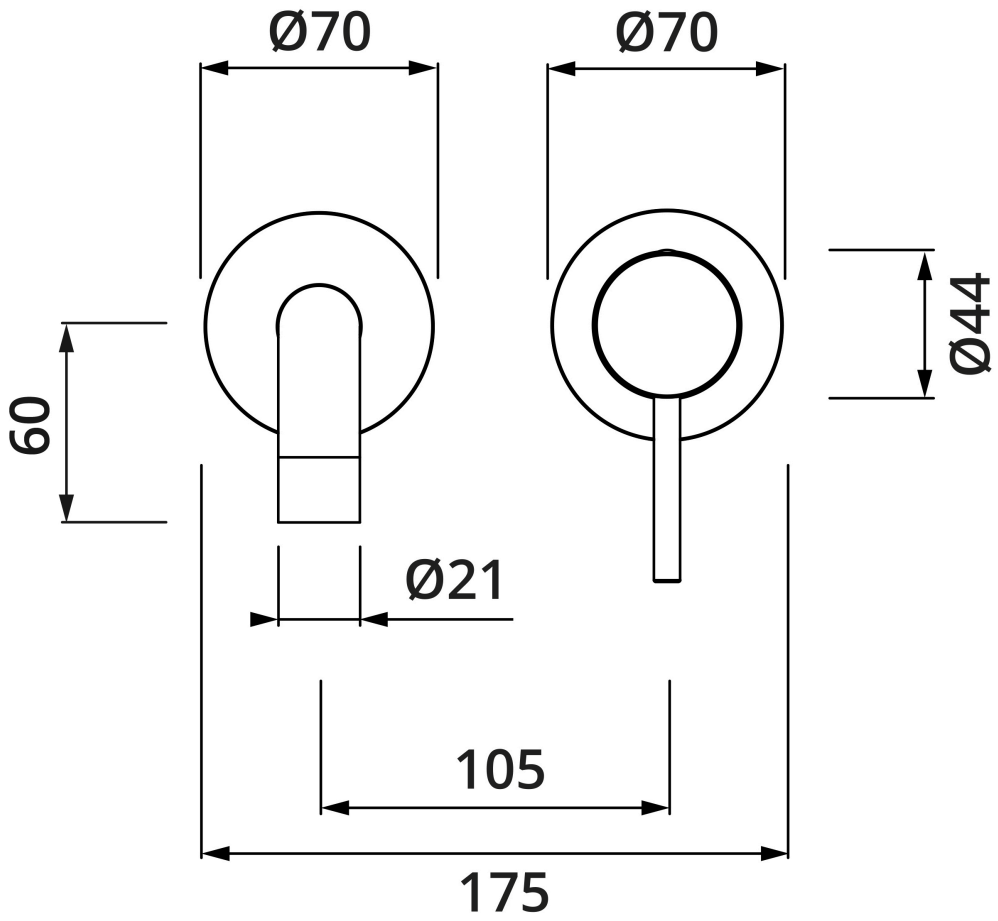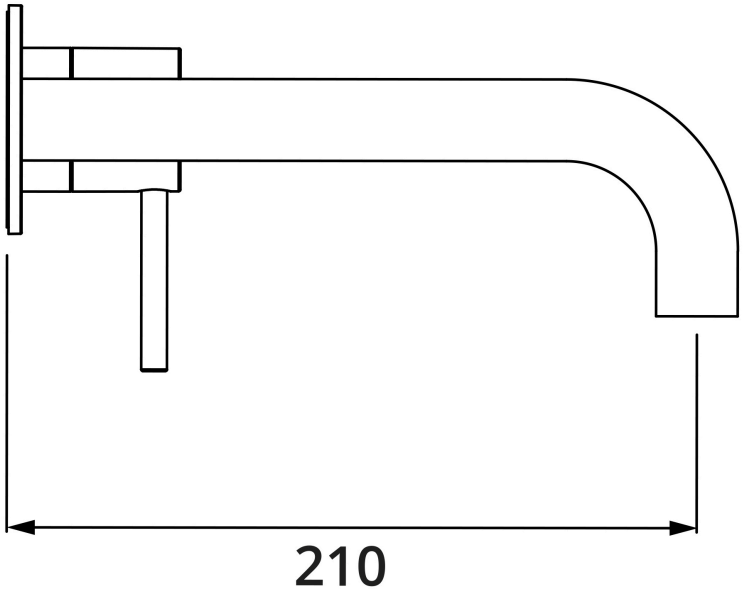
MODUL7 Waschtisch-Wandbatterie Farbset 210mm PVD Gold