herzbach

17.914700.1.09

LIVING SPA Wannenset ABG Halter 70 rund HB 100mm Multi 1600mm Edelstahl

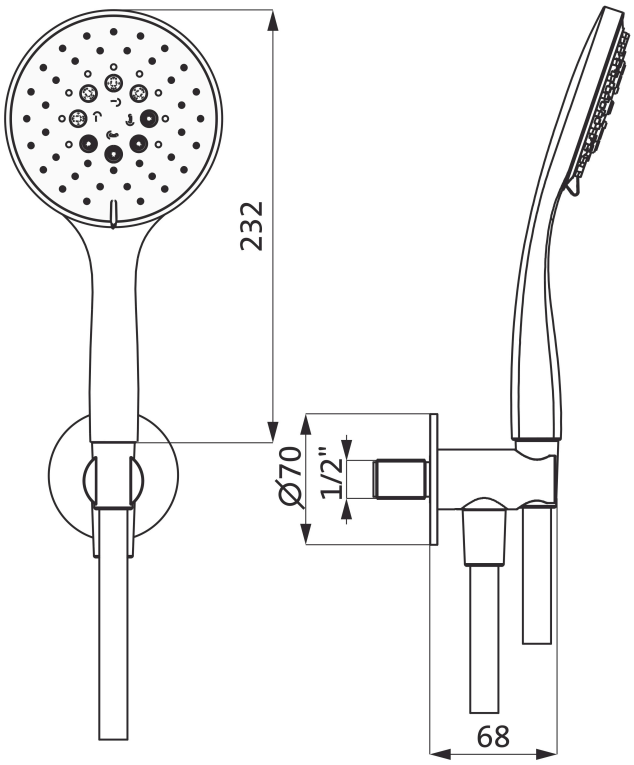

SERIE	**SPA IX**
OBERFLÄCHE	**Edelstahl matt gebürstet**
BESCHREIBUNG	Handbrause Multifunktion Ø 100 mm Durchflussmenge ca. 21 l/min bei 3 bar Konuswandhalter starr mit integriertem Brauseanschlussbogen Formgebung rund Rosette Ø 70 mm Brauseschlauch 1/2” x 1600 mm x 1/2” Drehkonus Oberfläche Edelstahl matt gebürstet

PRODUKTINFO

Modell-, Programm- und technische Änderungen sowie Irrtum vorbehalten.