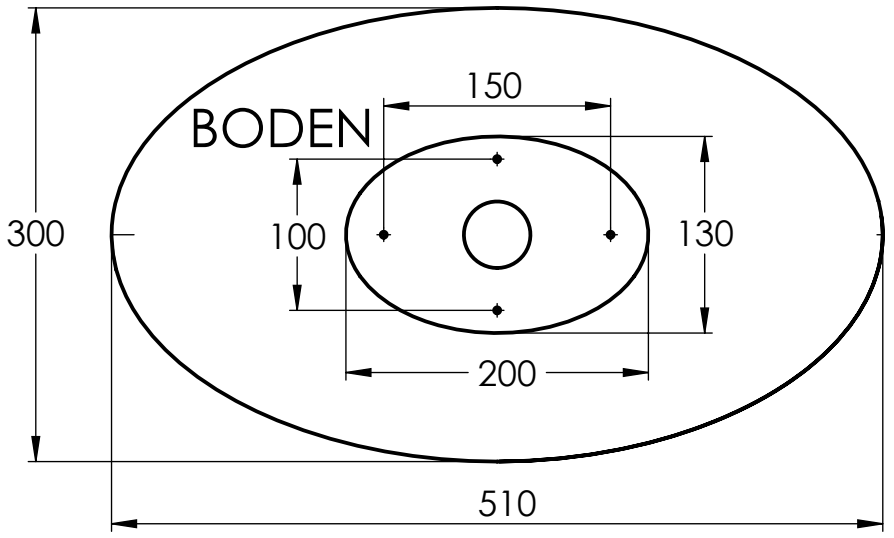
BODEN
150
300
100
130
200
510

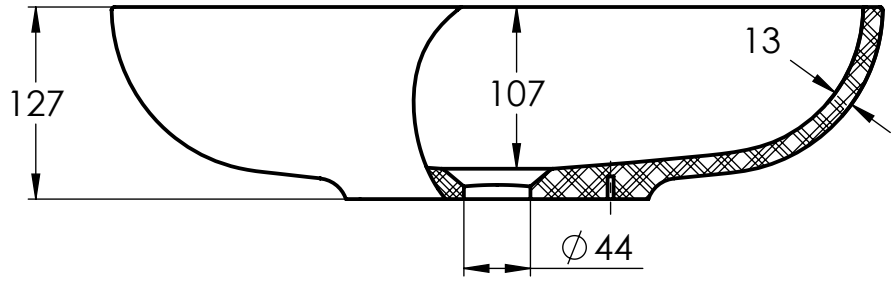
127
107
13
∅44