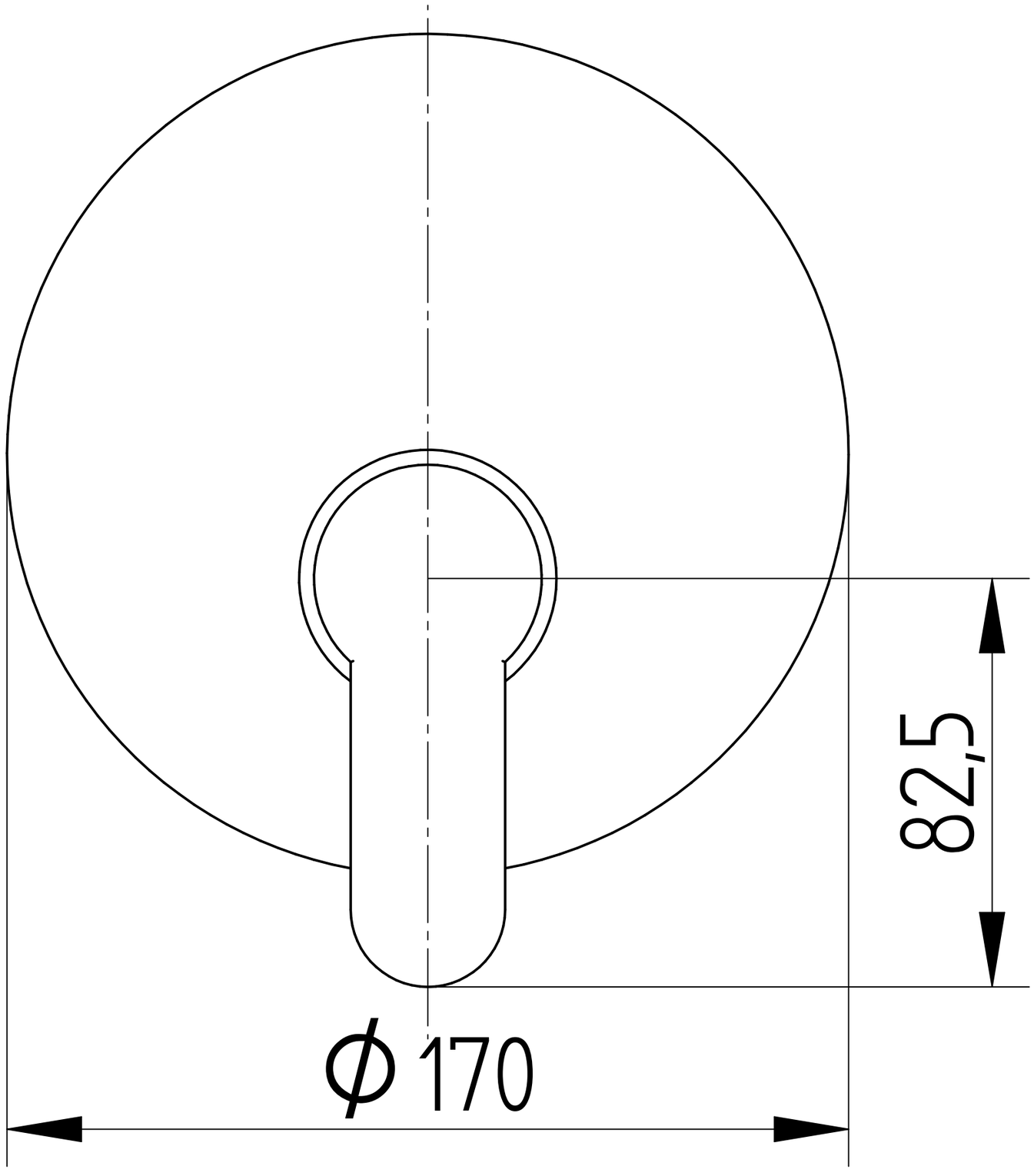
82,5
Ø170

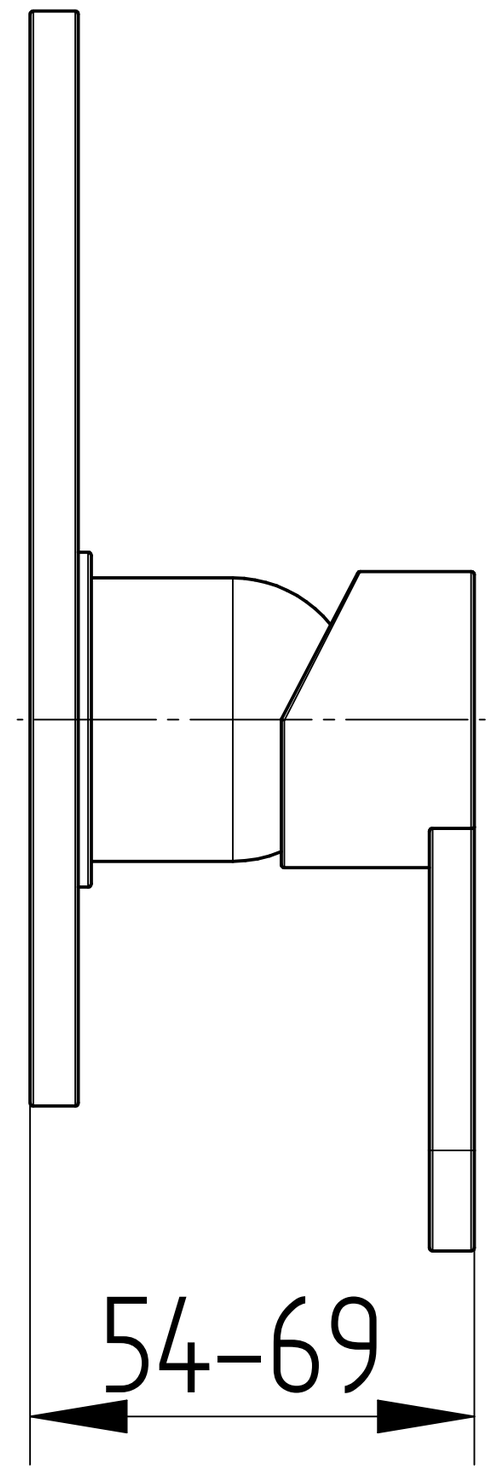
54–69