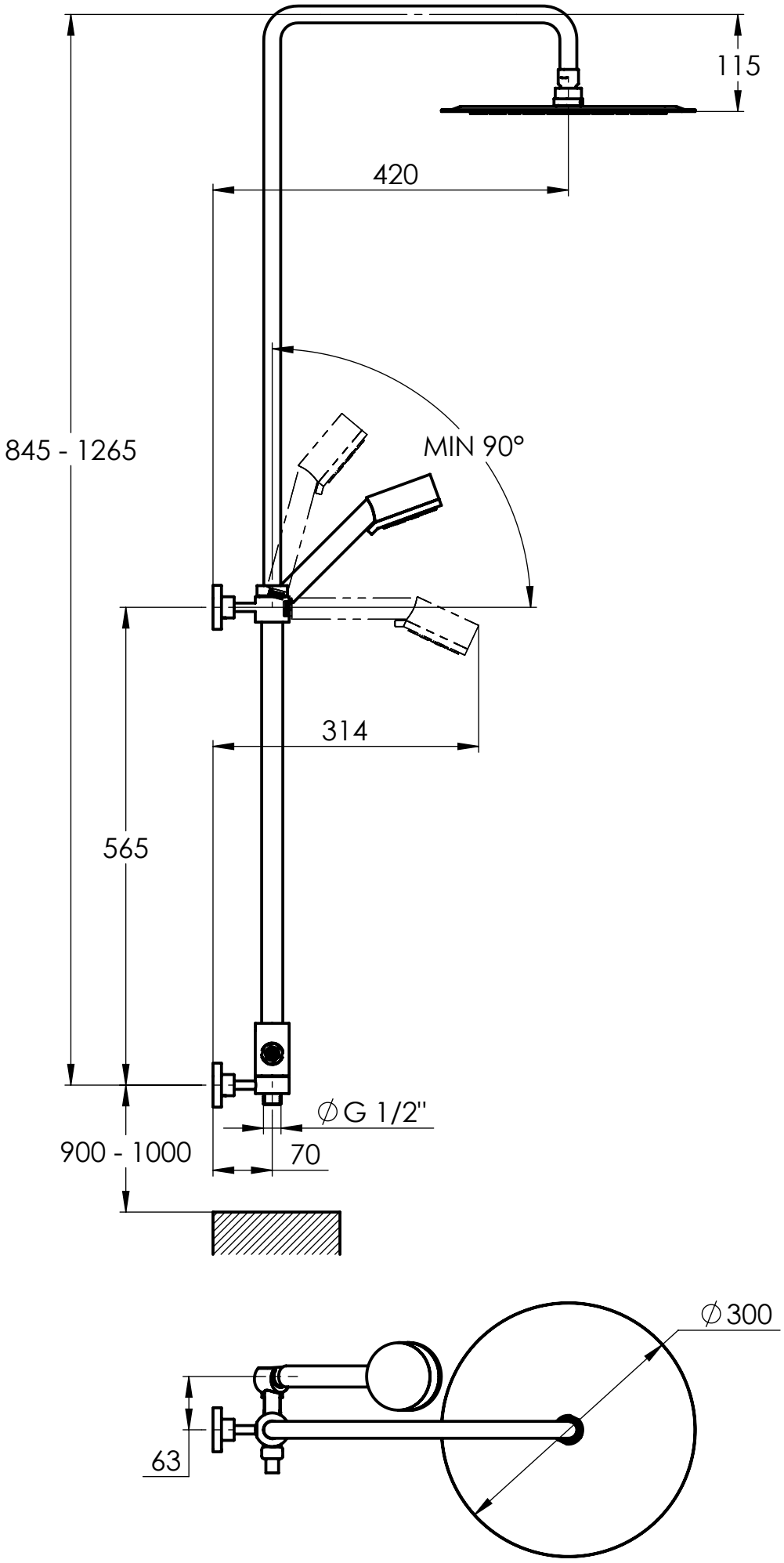
115
420
845 - 1265
MIN 90°
314
565
∅G 1/2"
900 - 1000
70
∅300
63