herzbach

23.690276.1.07

LIVING SPA Wandstangenset Slide M 900mm Stabhandbrause Weiß matt

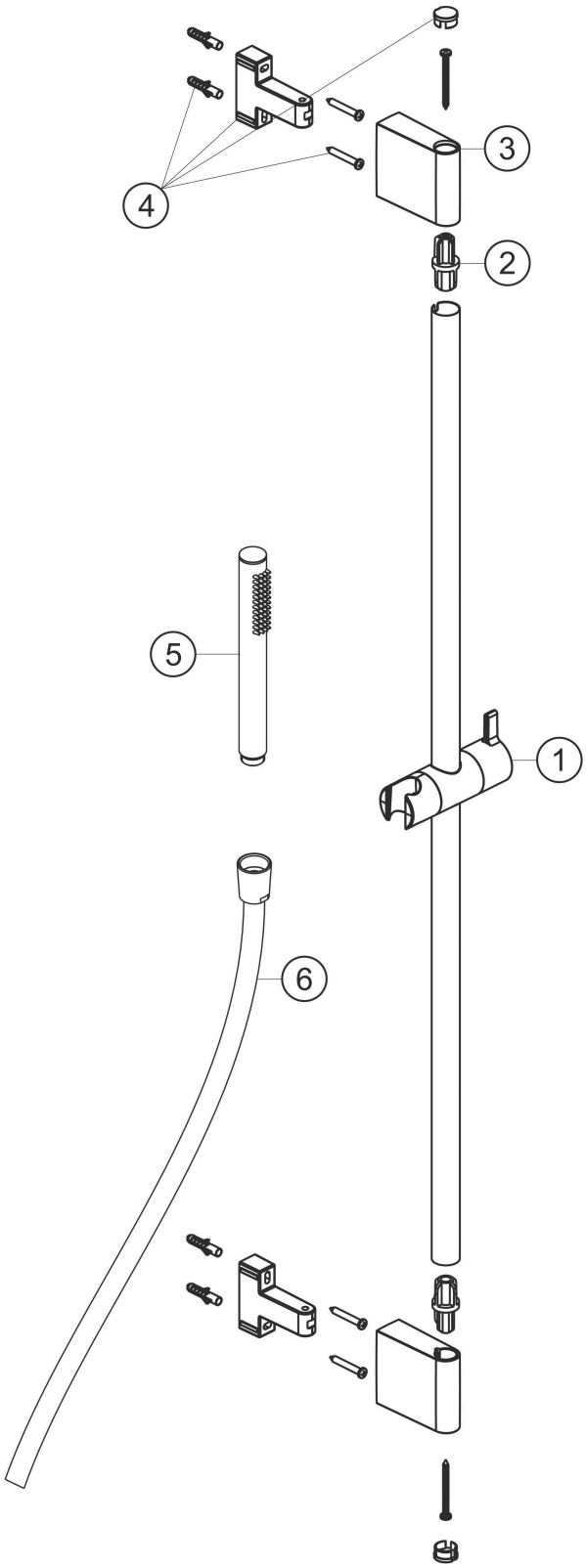

Ersatzteilliste

#	Beschreibung	Art.-Nr.	PG
1	Konusgleiter	80.945755.1.07	**7**
4	Befestigung Satz	80.013058.1.07	**8**
5	Stabhandbrause	23.677600.1.07	**PL**
6	Brauseschlauch 1500mm	23.935300.1.07	**PL**
2	Verbindungsstück Satz	80.032010.1.09	**4**
3	Abdeckung Wandhalter	80.130011.1.07	**6**

Modell-. Programm- und technische Änderungen sowie Irrtum vorbehalten.