herzbach
17.959050.1.09

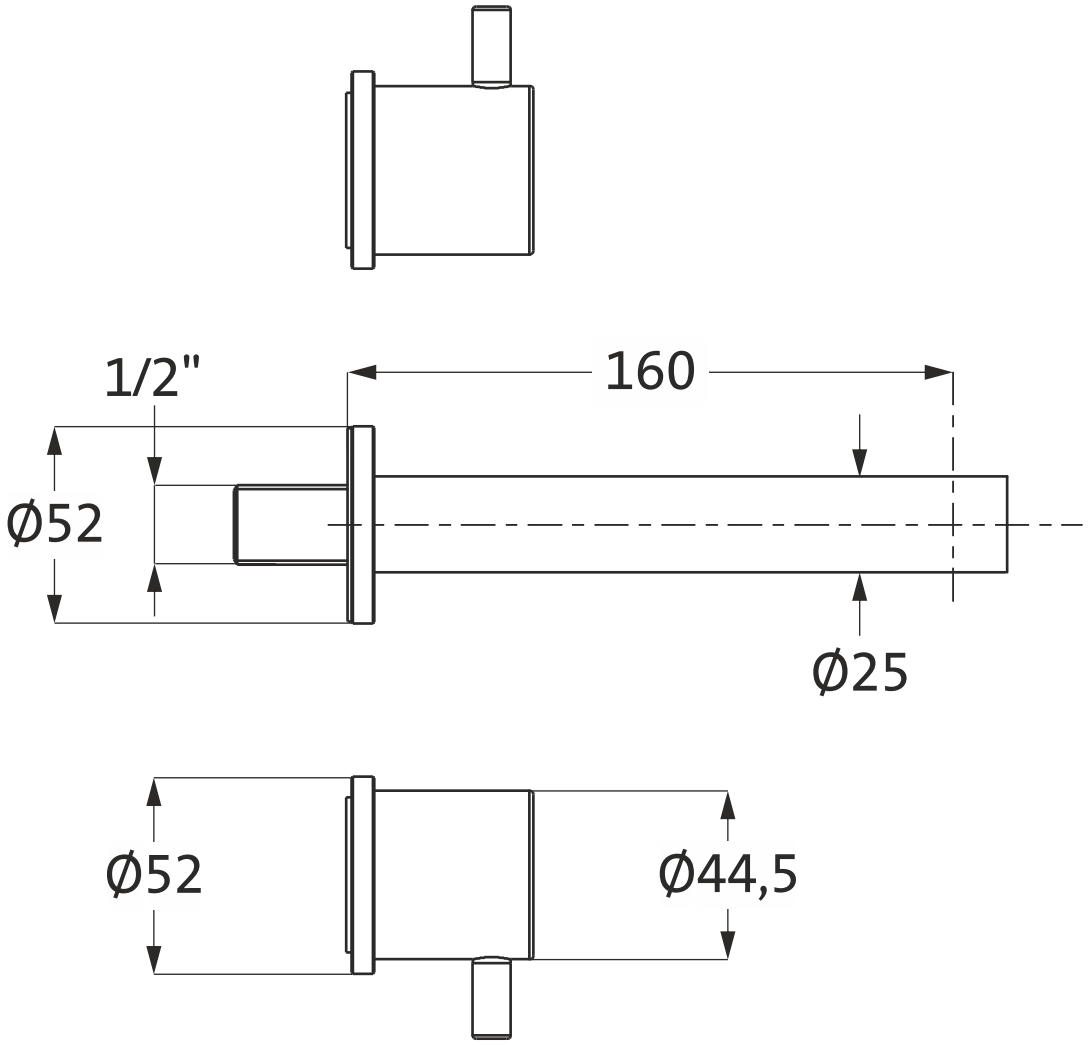

1:2