herzbach

21.133100.1.39 | 40 | 41

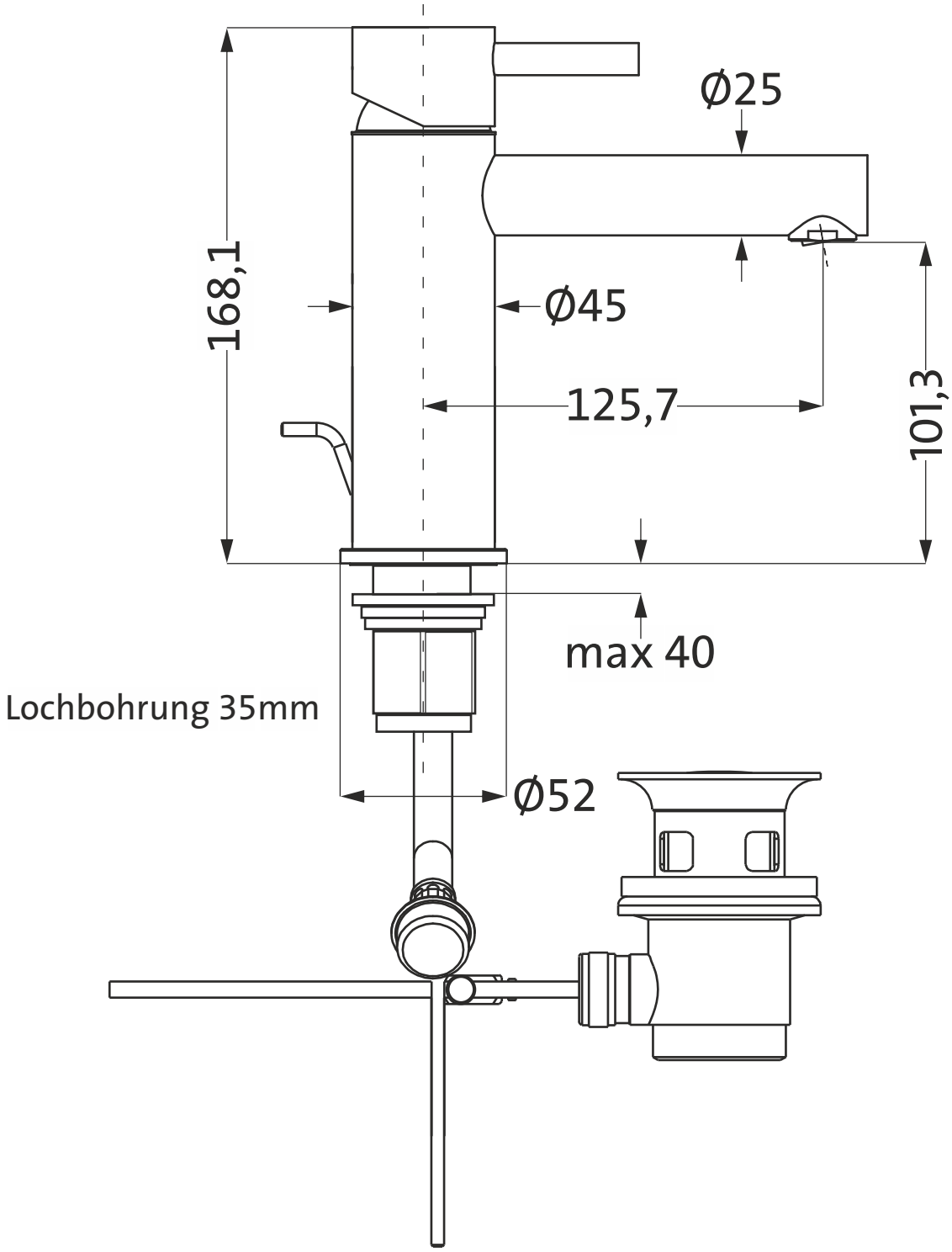

1:2