herzbach

21.914100.2.39

LIVING SPA Wannenset Halter 70 eckig Stabhandbrause 1600mm Copper Steel

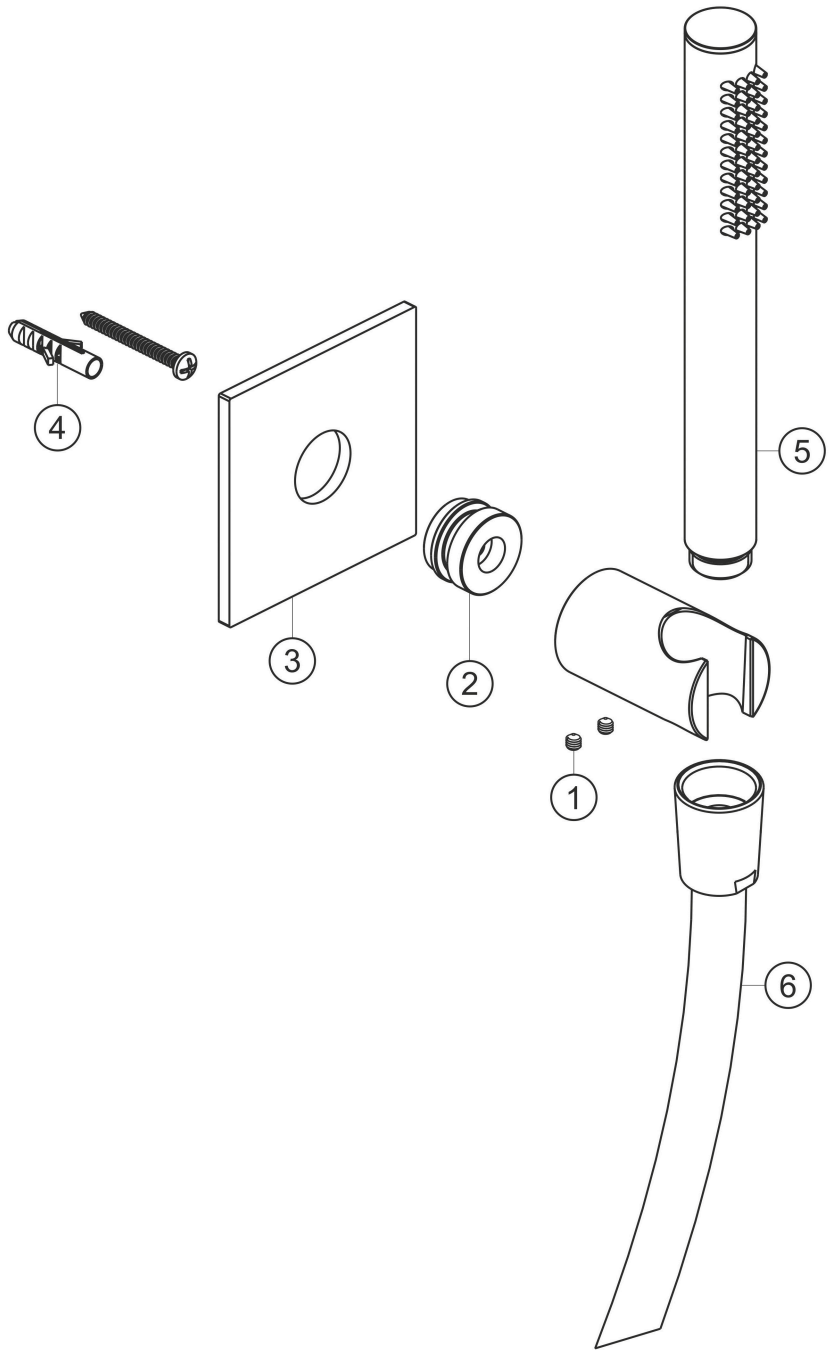

Ersatzteilliste

#	Beschreibung	Art.-Nr.	PG
1	Inbusschraube	80.029010.1.09	**2**
2	Befestigungsadapter	80.032065.1.09	**5**
3	Wandrosette	80.073026.2.39	**11**
4	Befestigung Satz	80.075001.1.09	**3**
5	Stabhandbrause	21.977400.1.39	**PL**
6	Brauseschlauch 1600mm	21.935300.1.39	**PL**