herzbach

23.818500.1.07
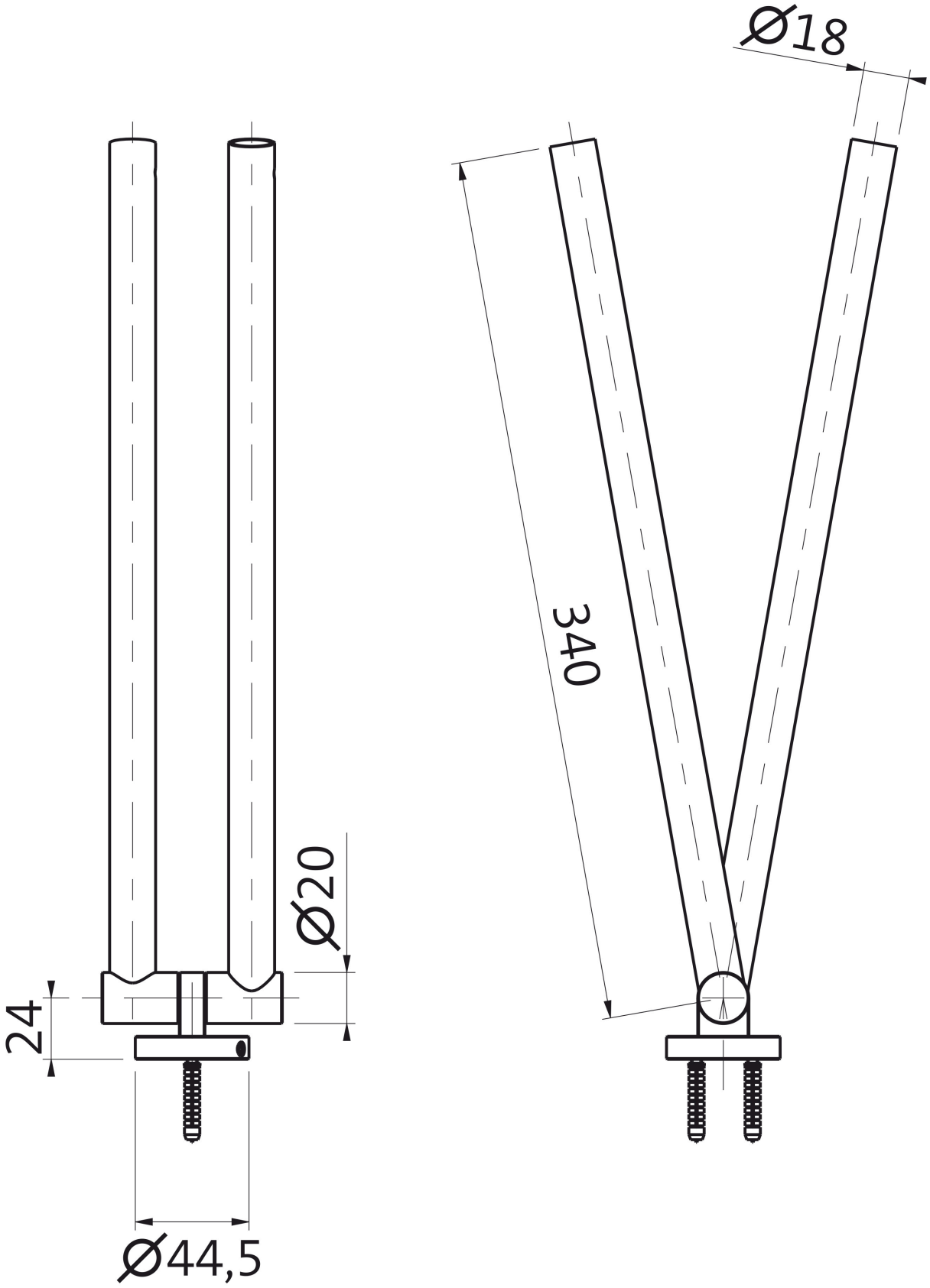
LIVING Handtuchhalter 340mm zweiteilig Weiß matt