# SANIFORM PLUS
# SANIFORM PLUS STAR

- Einsitzige Wanne mit am Fußende positioniertem Ablauf
- Klassische Viereckvariante
- Auch mit Griffen erhältlich
- Aus KALDEWEI Stahl-Emaille

Abbildung ähnlich

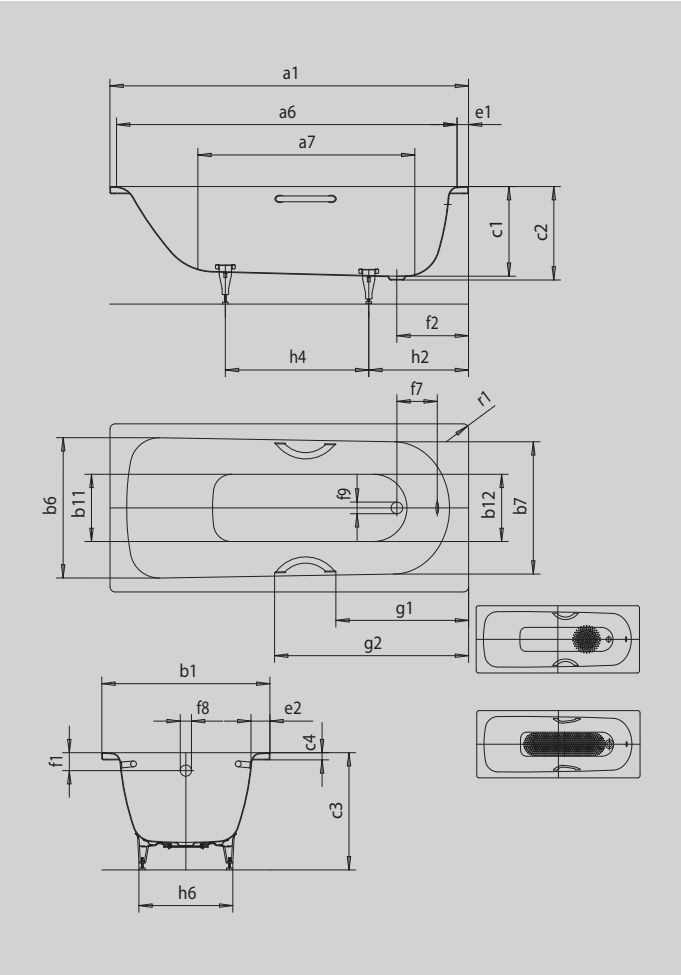


**SATZ UNIVERSALGRIFFE TYP A**

INVISIBLE GRIP | WHIRL | SOUND WAVE

| **Modell** | | **372-1** |
|---|---|---|
| Äußere Länge [mm] | $a_1$ | 1600 mm |
| Innere Länge (oben) [mm] | $a_6$ | 1430 mm |
| Innere Länge (unten) [mm] | $a_7$ | 1050 mm |
| Äußere Breite [mm] | $b_1$ | 750 mm |
| Innere Breite (oben) [mm] | $b_6$; $b_7$ | 600; 580 mm |
| Innere Breite (unten) [mm] | $b_{11}$; $b_{12}$ | 440; 400 mm |
| Tiefe Innen [mm] | $c_1$ | 400 mm |
| Tiefe inklusive Ablaufloch [mm] | $c_2$ | 410 mm |
| Höhe mit Füßen [mm] | $c_3$ | 545 - 560 mm |
| Randhöhe [mm] | $c_4$ | 32 mm |
| Randbreite Fußseite; Längsseite [mm] | $e_1$; $e_2$ | 70; 75 mm |
| Abstand Oberkante bis Mitte Überlaufloch [mm] | $f_1$ | 63 mm |
| Abstand Wannenrand bis Mitte Ablaufloch [mm] | $f_2$ | 310 mm |
| Abstand Mitte Ab- bis Mitte Überlaufloch [mm] | $f_7$ | 218 mm |
| Durchmesser Überlaufloch [mm] | $f_8$ | Ø 52 mm |
| Durchmesser Ablaufloch [mm] | $f_9$ | Ø 52 mm |
| Abstand Fußseite Wannenrand bis Mitte Fuß [mm] | $h_2$ | 445 mm |
| Abstand zwischen den Füßen [mm] | $h_4$ | 640 mm |
| Fußbreite max. [mm] | $h_6$ | 430 mm |
| Äußerer Radius [mm] | $r_1$ | 23 mm |
| Nutzinhalt [l] | | 107 l |
| Nettogewicht [kg] | | 40 kg |
| Antislip Durchmesser [mm] | | Ø 288 mm |
| Vollantislip | | 600 x 220 mm |

Achtung, bei einigen Whirlsystemen kommt es zu Systemüberständen. Nähere Informationen entnehmen Sie bitte der Technischen Info für Whirlsysteme. Fertigungstechnische Änderungen, Toleranzen und Irrtümer vorbehalten. Nettogewicht gerundet. Nutzinhalt = Wasserinhalt abzgl. durchschnittlich 70 Ltr. Verdrängung.

KALDEWEI