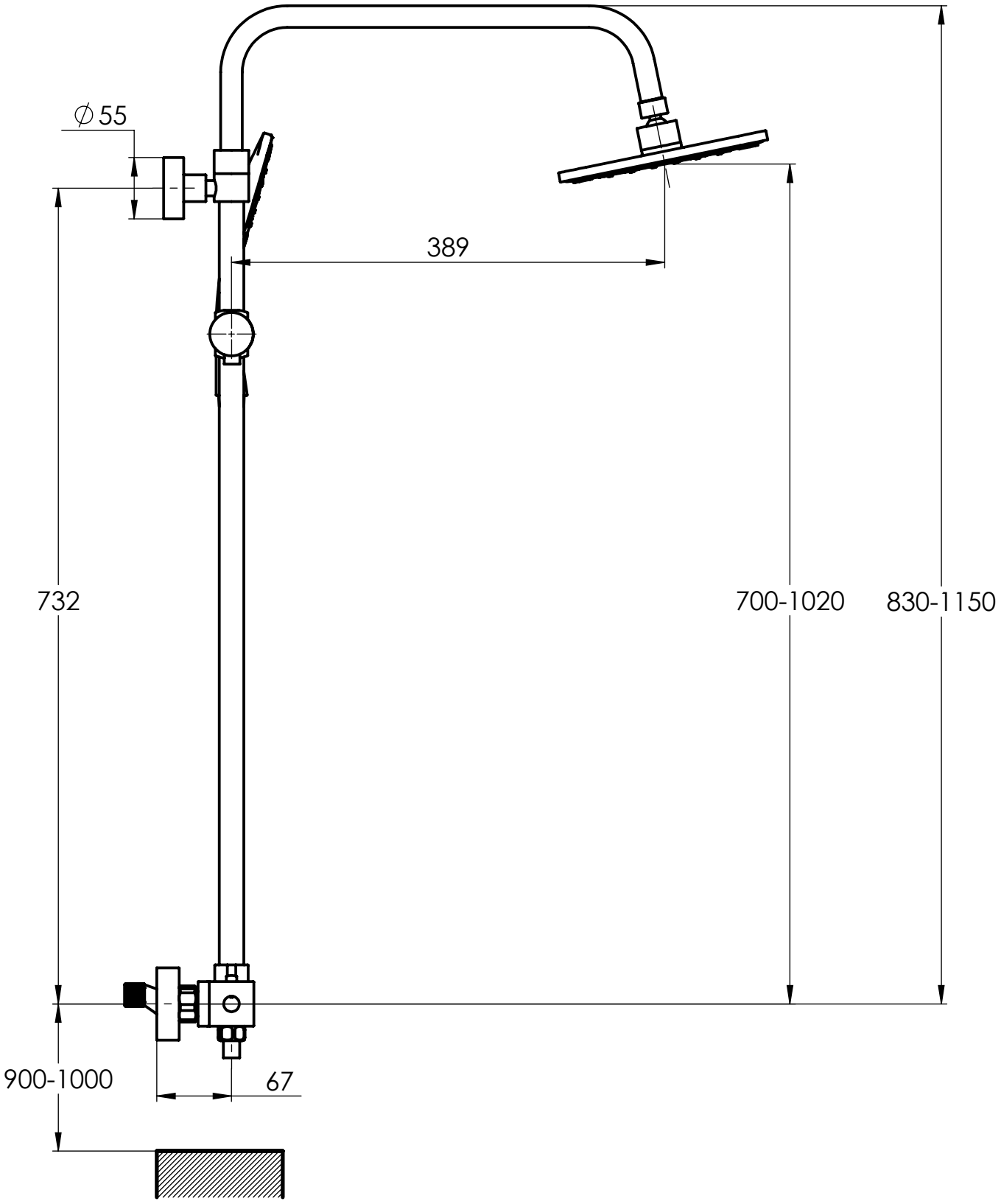
∅55
389
732
700-1020
830-1150
900-1000
67

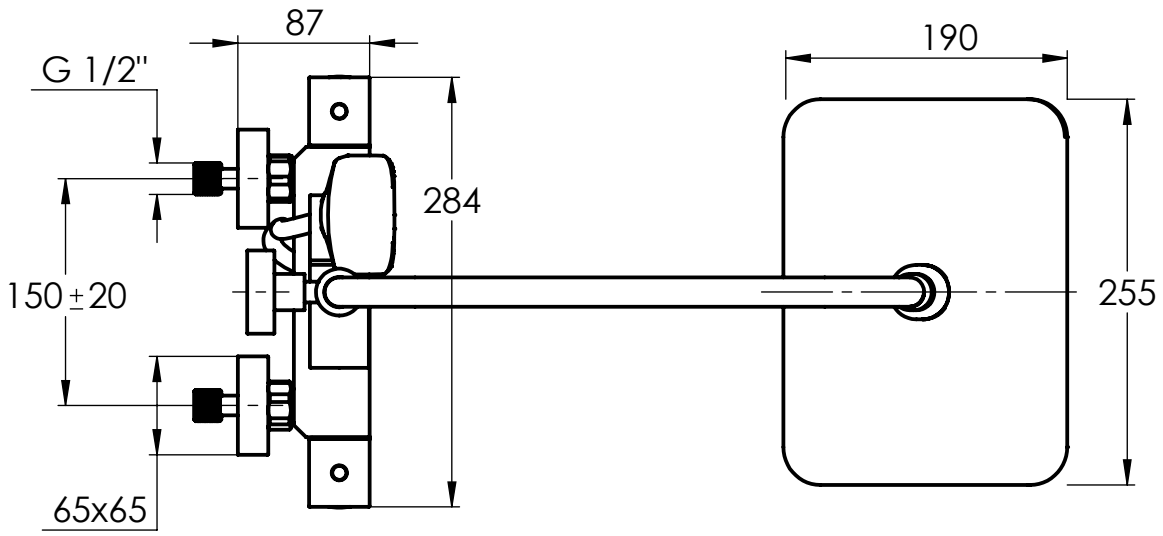
87
G 1/2"
190
284
150±20
255
65x65