herzbach

21.694000.1.40

LIVING SPA Schwall-Wandauslauf Aufputz Black Steel

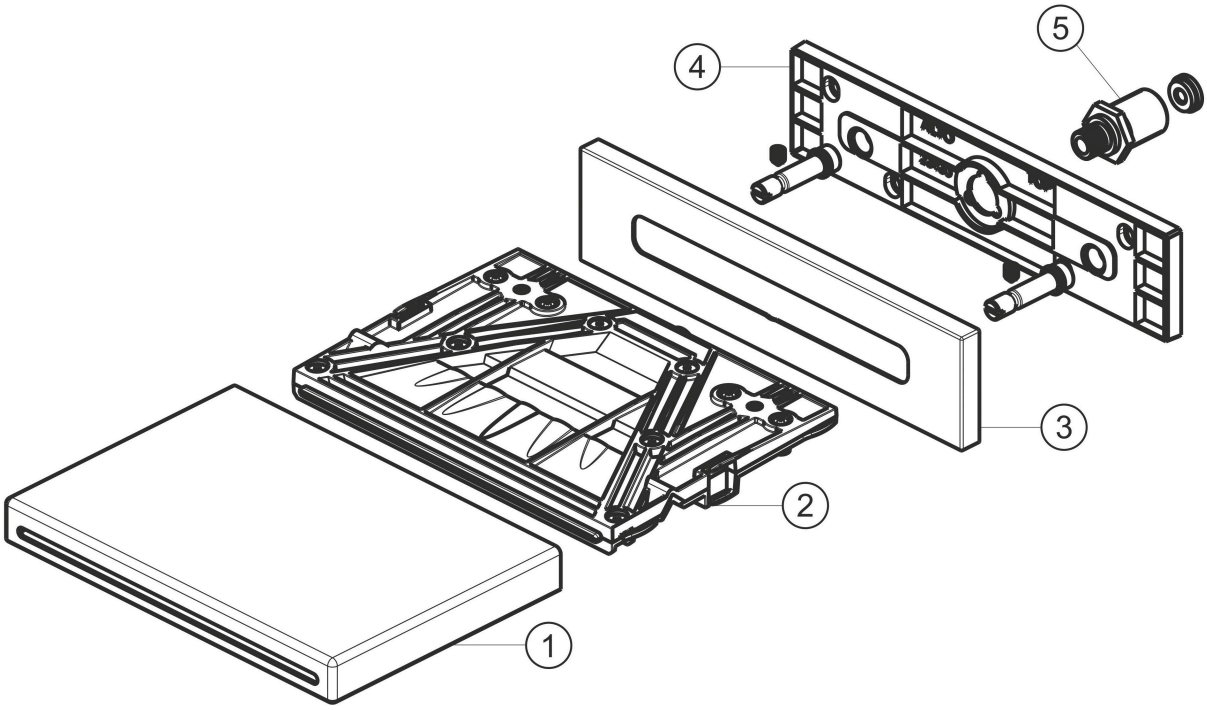

Ersatzteilliste

#	Beschreibung	Art.-Nr.	PG
1	Schwallauslauf	80.067014.1.40	**16**
2	Schwallkartusche	80.055036.1.09	**9**
3	Blende	80.730050.1.40	**16**
4	Montageplatte	80.149001.1.09	**6**
5	Zulaufverbinder	80.003016.1.09	**6**

Modell-. Programm- und technische Änderungen sowie Irrtum vorbehalten.