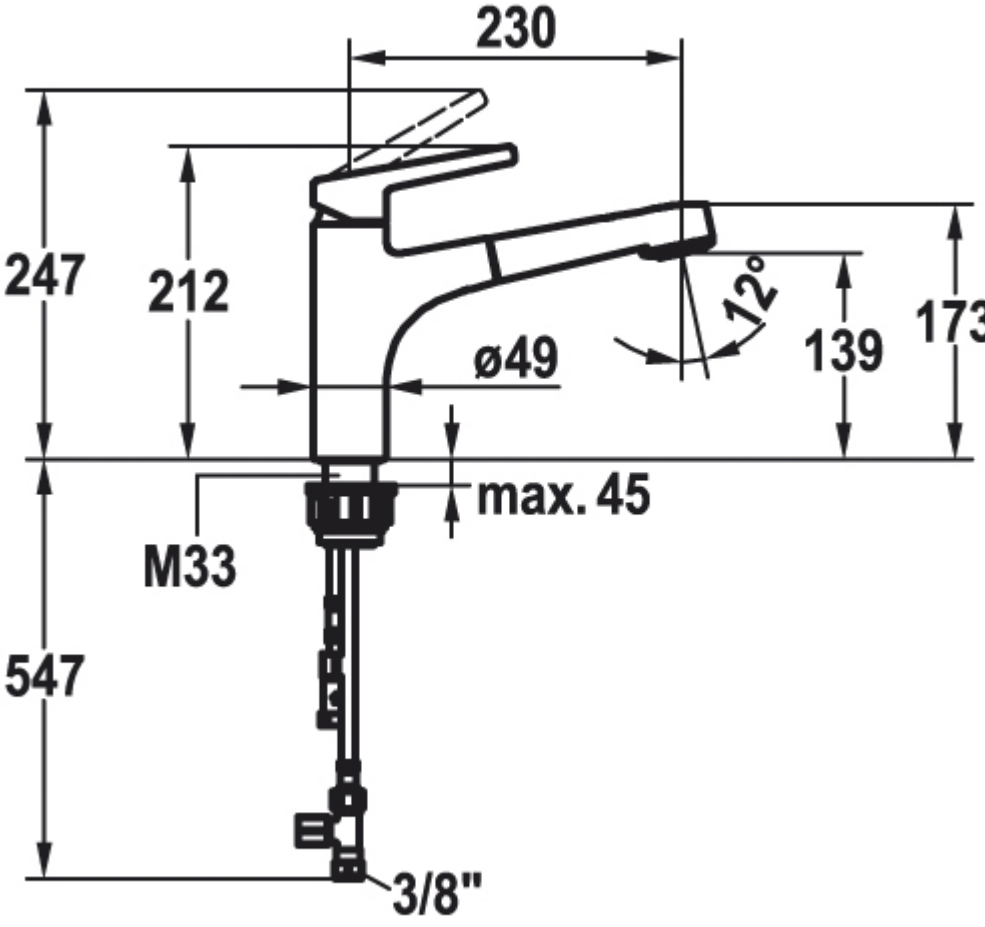
230
247
212
12°
139
173
ø49
max. 45
M33
547
3/8"