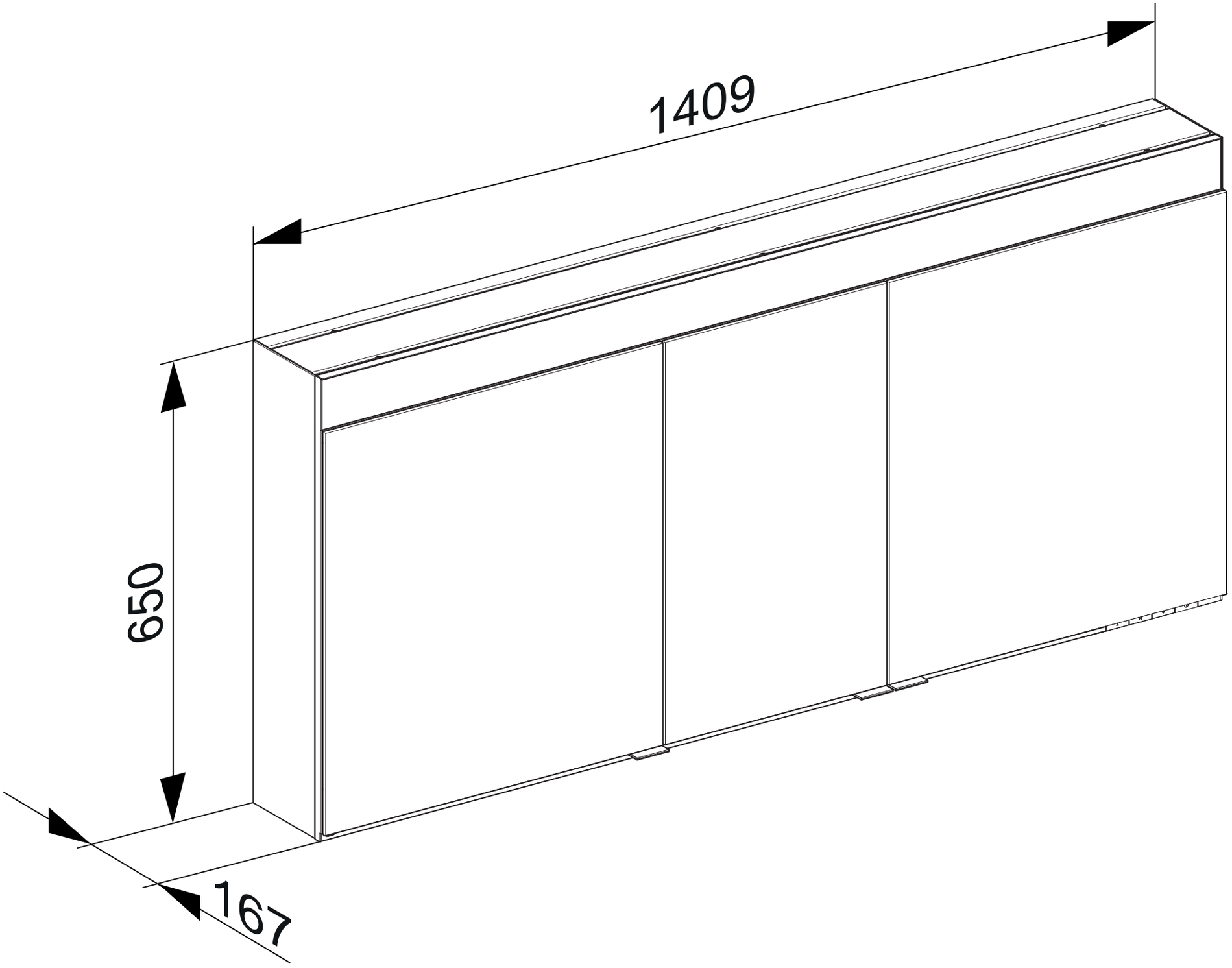
1409
650
167