3W640___

zu Connect Air # E0296xx - 540mm

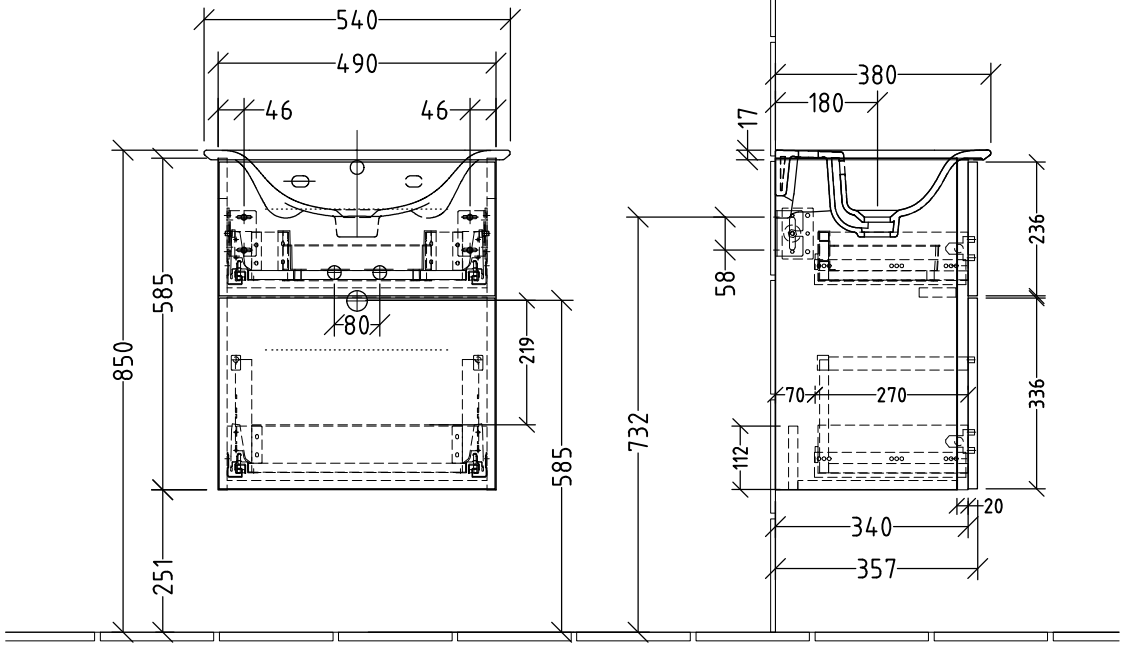

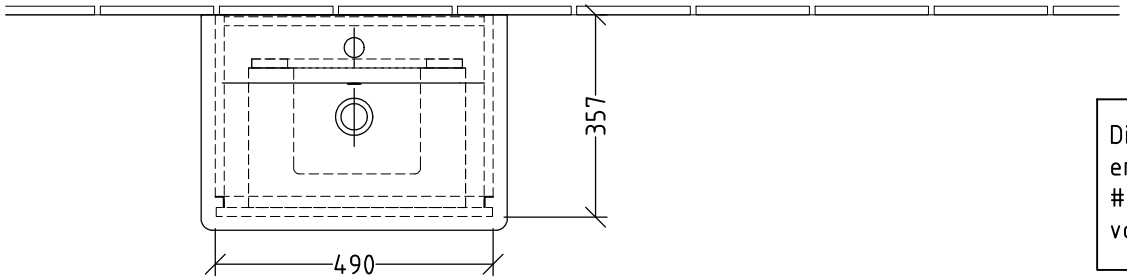

Die im Lieferumfang des Keramikbecken enthaltene "Gummidichtung für Möbel" #TT0299600 ist nicht für den Unterbau von Fa. Sanipa vorgesehen!

Siphonangaben vom Hersteller

SANIPA
Villeroy & Boch Group

Montagezeichnung
3way - BR, BS

Zeichner
SKJ

Datum
20.06.2017

Alle Angaben in mm - Technische Änderungen vorbehalten.
Diese Zeichnung ist unser geistiges Eigentum und darf ohne unsere Genehmigung nicht kopiert oder Dritten zugänglich gemacht werden.

3WUEB-29_CONNECT_AIR