Hansa Wannenarmatur Unterputz HANSASTELA 5731 Ros. eckig chr

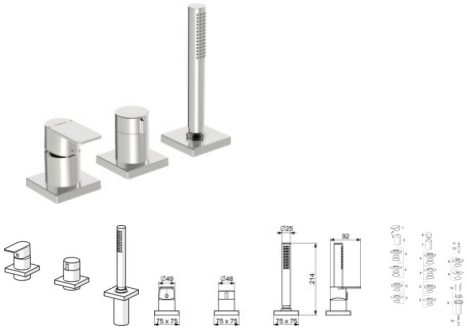

325,13 € *

* Preise inkl. gesetzlicher MwSt. zzgl.Versandkosten

Marke: Hansa
Bestell-Nr.: HA57319473

Hansa Wannenarmatur Unterputz HANSASTELA 5731 Ros. eckig chr von Hansa für #price# bei neuesbad.de kaufen. □ Kauf auf Rechnung □ Individuelle Beratung □ Mehrfach ausgezeichneter Shop □ jetzt kaufen

Hansa Wannenarmatur Unterputz HANSASTELA 5731 Ros. eckig chr

Allgemeine Attribute:

Produktgruppe: Wannenarmatur
Einbauart: Wannenrandmontage
Technisches Merkmal:Fertigmontageset, Einhebelmischer
Oberfläche: Chrom
BIM Daten vorhanden: Ja

Produkt Eigenschaften:

Montage: 3-Loch
Hebel/Bediengrifftyp:Einhandbedienhebel/Griff, Hebel mitW+K-Kennzeichnung
Umstellerart: Drehumsteller,druckunabhängig
Mechanische Teile: 4.0 Steuerpatronemit keramischen Dichtscheiben zurWassermengen undTemperatureinstellung,Rückflussverhinderer
Spezielle Eigenschaften:Armaturenkörper ausentzinkungsbeständigem Messing (DZR)
Bestandteile: Rosette eckig, Hülse

Fliesseigenschaften:

Durchfluss bei 300 kPa: 20,40 l/min /13,20 l/min

Bestimmungen/Vorschriften:

EN Standard: EN 817
Geräuschklasse: I (ISO 3822)

Technische Eigenschaften:

Material: Messing
Heißwasserversorgung: max. +80C
Arbeitsdruck: 50
1000 kPa
Anschlussgröße: G1/2

Sicherungseinrichtung (EN1717): EB

Logistik:

Bruttogewicht: 2.96 kg
Verpackungsmaße: 570 x 505 x 135