Duravit Serie 1930 Stand WC für Kombination Weiß Hochglanz 665 mm - 02270100001

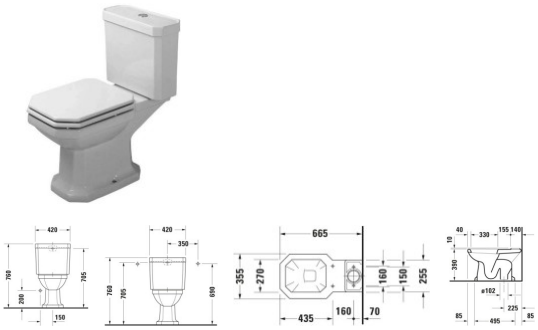

723,25 € *

* Preise inkl. gesetzlicher MwSt. zzgl.Versandkosten

Marke: Duravit
Bestell-Nr.: DU02270100001

Duravit Serie 1930 Stand WC für Kombination Weiß Hochglanz 665 mm - 02270100001 von Duravit für #price# bei neuesbad.de kaufen. Kauf auf Rechnung Individuelle Beratung Mehrfach ausgezeichneter Shop jetzt kaufen

Duravit Serie 1930 Stand WC für Kombination, 665 mm, Weiß Hochglanz, Tiefspüler, Spülrand: geschlossen, Für aufgesetzten Spülkasten, 6 l, Abgang: senkrecht, WonderGliss – 02270100001

Details:

- Aus hochwertiger, langlebiger Sanitärkeramik: Besonders widerstandsfähiges, kratzresistentes Material mit hohem Härtegrad, reinigungsfreundlicher und hygienischer Oberfläche
- Bodenstehende Montage
- Effizienter, sparsamer Wasserverbrauch: Unified Water Label (UWL) Klasse 2
- Für aufgesetzten Spülkasten
- Geschlossener Spülrand für gleichmäßige Wasserverteilung ohne Überspritzen und maximale Hygiene: Durch kleine Öffnungen kann kaum Schmutz eindringen.
- Große Spülwassermenge: 6 Liter
- Tiefspüler: für minimale Geruchsbelästigung
- Wasserabweisende Oberfläche für besonders leichte Reinigung: Auf der glatten Oberfläche können sich Schmutz und Kalk nicht halten und Rückstände fließen mit dem Wasser noch leichter ab (WonderGliss)

weitere Details:

- Duravit Serie 1930 Stand WC für Kombination
- Weiß Hochglanz
- Spülwassermenge: 6 l
- Tiefspüler
- Spülrand: geschlossen
- Abgang: senkrecht
- Position Abgang: Hinten
- Unten
- Inkl. Spülkasten: Nein
- Spülprinzip: Verdrängung
- WonderGliss
- Für aufgesetzten Spülkasten
- Abgangsmaß für Vario-Anschluss Set senkrecht/waagerecht: O

Artikeleigenschaften

Farbe:	weiss glänzend
Breite:	355
Höhe:	400
Typ:	WC bodenstehend
Tiefe:	665